Правила и процедуры Системы межведомственного электронного взаимодействия при взаимодействии по Методическим рекомендациям 3.XX

Инфраструктура электронного правительства

На 145 листах

Москва 2014

Содержание

1 Термины и определения 5

2 Введение 9

3 Нормативные ссылки 10

4 Регламентные процедуры 11

5 Роли участников регламентных процедур 12

6 Общий порядок предоставления Участникам доступа к СМЭВ 13

6.1 Общие положения 13

6.2 Среды СМЭВ 13

6.2.1 Среда разработки СМЭВ 13

6.2.2 Тестовая среда СМЭВ 14

6.2.3 Продуктивная среда СМЭВ 14

6.3 Доступ к СМЭВ для Поставщиков 14

6.4 Доступ к СМЭВ для Потребителей 15

6.5 Доступ к сведениям Потребителей, являющихся владельцами данного вида сведений 15

7 Информационный ресурс СМЭВ 17

7.1 Технологический портал СМЭВ 17

8 Требования к Видам сведений 18

9 Способы коммуникации Участников информационного взаимодействия 19

9.1 Коммуникации посредством электронной почты 19

9.2 Коммуникации посредством Технологического портала 20

9.3 Коммуникации посредством телефонной связи 21

9.4 Подача заявок для регламентных процедур 21

10 Регламентные процедуры 24

10.1 Получение прав доступа к функционалу подачи заявок на выполнение регламентных процедур Технологического портала 24

10.2 Отзыв права доступа к функционалу подачи заявок на выполнение регламентных процедур. 26

10.3 Получение консультации 29

10.4 Решение инцидентов 31

10.4.1 Решение инцидентов в зоне ответственности Оператора эксплуатации ИЭП.....31

10.4.2 Решение инцидентов в зоне ответственности Участника 35

10.5 Эскалация спорных ситуаций 37

10.6 Принудительное закрытие заявки.....38

10.7 Проведение технических работ 40

10.7.1 Проведение плановых технических работ на стороне Участника.....40

10.7.2 Проведение экстренных технических работ на стороне Участника 43

10.8 Регистрация информационной системы в среде разработки СМЭВ.....46

10.9 Регистрация Вида сведений в среде разработки СМЭВ.....49

10.10 Получение доступа к Виду сведений в среде разработки СМЭВ.....53

10.11 Регистрация информационной системы в тестовой среде СМЭВ.....56

10.12 Регистрация Вида сведений федерального уровня в тестовой среде СМЭВ 59

10.13 Регистрация Вида сведений регионального уровня в тестовой среде СМЭВ.....63

10.14 Получение доступа к Виду сведений в тестовой среде СМЭВ.....68

10.15 Тестирование Вида сведений Участниками 71

10.16 Подключение к продуктивной СМЭВ. Организация защищённого канала связи.....72

10.17 Регистрация информационной системы в продуктивной СМЭВ 79

10.18 Перенастройка криптооборудования 83

10.19 Внесение изменений в информационную систему Участника информационного взаимодействия.....86

10.19.1 Внесение изменений в ИС Участника в связи с плановой заменой ключа электронной подписи 86

10.19.2 Внесение изменений в информационную систему участника информационного взаимодействия в связи с внеплановой заменой ключа электронной подписи 89

10.20 Регистрация Вида сведений в продуктивной среде СМЭВ.....92

10.21 Получение доступа к Виду сведений в продуктивной среде СМЭВ.....95

10.22 Изменение паспорта Вида сведений.....100

10.23 Вывод из эксплуатации Вида сведений 103

10.24 Отмена заявки.....105

11 Приложения 109

11.1 Приложение А. Требования к Участникам информационного взаимодействия при подключении криптомаршрутизатора VipNet 109

11.1.1 Требования к Участникам информационного взаимодействия при подключении криптомаршрутизатора VipNet 109

11.1.2 Типовые схемы организации подключения 110

11.1.3 Технические сведения Участника 111

11.1.4 Требования к Участникам информационного взаимодействия при подключении криптомаршрутизатора VipNet (Кредитные организации) 113

11.1.5 Подключение с помощью кластера горячего резервирования 113

11.1.6 Подключение с помощью одиночного ПАК 115

11.1.7 Контактная и дополнительная информация о подключении 118

11.1.8 Памятка по коммутации ViPNet Coordinator HW1000 G1/G2 и HW-100 118

11.2 Приложение Б. Описание VipNet Coordinator HW1000 119

11.2.1 Общие сведения 119

11.2.2 Технические характеристики 120

11.2.3 Сертификация 122

11.3 Приложение В. Форма заявки на получение доступа к Виду сведений 124

11.4 Приложение Г. Форма протокола совместного тестирования Вида сведения 126

11.5 Приложение Д. Таблица с типизацией заявок 128

11.6 Приложение Е. Рекомендации по разработке новых версий Вида сведений 135

11.6.1 Общие сведения 135

11.6.2 Нормативные документы 135

11.6.3 Общая последовательность действий при разработке нового ВС 138

11.6.4 Требования к XML-файлам 138

11.6.5 Разработка XSD схемы Вида сведений 139

11.6.6 Разработка эталонных запросов и эталонных ответов 140

11.6.7 Разработка тестовых сценариев 142

1 Термины и определения

Термины и определения приведены в таблице 1.

Таблица 1 – Термины и определения

№	Термин	Сокращение	Описание
1	Certificate revocation list	CRL	Список отозванных сертификатов (более конкретно - список серийных номеров для сертификатов), которые были отозваны и которым не следует доверять
2	Hypertext Transfer Protocol	HTTP	Протокол прикладного уровня передачи данных
3	Service Oriented Architecture	SOA	Модульный подход к разработке программного обеспечения, основанный на использовании распределённых, слабо связанных заменяемых компонентов, оснащённых стандартизированными интерфейсами для взаимодействия по стандартизированным протоколам
4	Simple Object Access Protocol	SOAP	Протокол обмена структурированными сообщениями в распределённой вычислительной среде
5	Universal Description, Discovery & Integration	UDDI	Инструмент для расположения описаний веб-сервисов (WSDL) для последующего их поиска другими организациями и интеграции в свои системы
6	Universal Resource Identifier	URI	Унифицированный идентификатор ресурса
7	Web Services Definition Language	WSDL	Язык описания веб-сервисов и доступа к ним, основанный на языке XML
8	eXtensible Markup Language	XML	Текстовый формат, предназначенный для хранения структурированных данных и обмена информацией между программами
9	XML Path Language	XPath	Язык запросов к элементам XML-документа
10	Аутентификация		Процедура идентификации и установления подлинности источника информации
11	Вид сведений	ВС	Характеристика сведений в зависимости от их содержания. В СМЭВ Вид сведений представлен описанием и форматом сведений
12	Вид сведений регионального уровня	ВС РУ	Вид сведений, по которому Поставщиками информации являются РОИВ
13	Вид сведений федерального уровня	ВС ФУ	Вид сведений, по которому Поставщиком информации является ФОИВ
14	Владелец Вида сведений	Владелец ВС	Участник межведомственного информационного взаимодействия, ответственный за разработку и поддержку ВС. Владелец ВС может быть как Поставщиком, так и Потребителем ВС
15	Единая СМЭВ	СМЭВ	Единая система межведомственного электронного взаимодействия
16		ЕПГУ	Единый портал государственных и муниципальных услуг (функций)
17		ЕПД	Единое пространство доверия
18	Иная организация		Организация, не участвующая в предоставлении государственных и муниципальных услуг, необходимость информационного взаимодействия которой с федеральными органами исполнительной власти, государственными внебюджетными фондами, и иными органами и организациями, участвующими в предоставлении государственных и муниципальных услуг

№	Термин	Сокращение	Описание
			(функций), с использованием ИЭП предусмотрена федеральными законами, актами Президента Российской Федерации или актами Правительства Российской Федерации.
19	Инцидент		Любое событие, которое негативно влияет или может повлиять в дальнейшем на работу СМЭВ согласно заявленной функциональности
20		ИС	Информационная система Участника информационного взаимодействия
21		ИЭП	Инфраструктура электронного правительства
22		МО	Муниципальное образование
23		МТ	Механизм автоматизированного тестирования информационных систем поставщиков Р-сведений СМЭВ
24		ОЭ ИЭП	Оператор эксплуатации инфраструктуры электронного правительства, определённый в соответствии с Распоряжением Правительства РФ № 1475-р от 15 октября 2009 г.
25	Правительственная комиссия		Правительственная комиссия по внедрению информационных технологий в деятельность государственных органов и органов местного самоуправления
26	Подкомиссия		Подкомиссия по использованию информационных технологий при предоставлении государственных и муниципальных услуг Правительственной комиссии по внедрению информационных технологий в деятельность государственных органов и органов местного самоуправления
27		ОМСУ	Органы местного самоуправления
28	Оператор СМЭВ		Министерство связи и массовых коммуникаций Российской Федерации в соответствии с Постановлением Правительства Российской Федерации от 8 сентября 2010 г. № 697 «О единой системе межведомственного электронного взаимодействия», орган власти или организация, определённая оператором региональной системы межведомственного электронного взаимодействия в субъекте Российской Федерации в соответствии с постановлением Правительства Российской Федерации от 8 сентября 2010 г. № 697 «О единой системе межведомственного электронного взаимодействия»
29		ПО	Программное обеспечение
30	Поставщик сведений	Поставщик	Участник межведомственного информационного взаимодействия, выступающий в роли Поставщика сведений
31	Потребитель сведений	Потребитель	Участник межведомственного информационного взаимодействия, выступающий в роли Потребителя сведений
32	Правила		Регламентные процедуры, предназначенные для формализации ответственности Участников, задействованных в обеспечении и поддержании процессов в рамках межведомственного информационного взаимодействия, и сроков их исполнения
33		РОИВ	Региональный орган исполнительной власти
34		РСМЭВ	Региональная система межведомственного электронного взаимодействия
35		ЕСИА	Единая система идентификации и аутентификации

№	Термин	Сокращение	Описание
36		СКЗИ	Средства криптографической защиты информации
37		СКП	Сертификат ключа электронной подписи
38		СТП	Служба технической поддержки

39	Тестовые сценарии Эмулятора	Тестовые сценарии	Сценарии, выполняемые на Эмуляторе в процессе тестирования готовности ИС Потребителя к взаимодействию со СМЭВ.
			Сценарии включают в себя:
			• Псевдонимы пространств имён сценария.
			• XPath идентификации сценария.
			• Контрольные примеры:
			  ○ Псевдонимы пространств имён контрольного примера.
			  ○ XPath контрольного примера.
			• XSL-схему, предназначенную для преобразования корректного запроса в корректный ответ.

40	Типовые сведения (Перечень типовых сведений)		Перечень сведений, предоставляемый субъектами РФ (МО) другим участникам информационного взаимодействия, установленный распоряжением Правительства РФ от 29 июня 2012 года N 1123-р «Об утверждении перечня сведений, находящихся в распоряжении государственных органов субъектов Российской Федерации, органов местного самоуправления, территориальных государственных внебюджетных фондов либо подведомственных государственным органам субъектов Российской Федерации или органам местного самоуправления организаций, участвующих в предоставлении государственных или муниципальных услуг»
41		УУЦ	Уполномоченный удостоверяющий центр
42		УЦ	Удостоверяющий центр
43	Участник межведомственного информационного взаимодействия регионального уровня		Региональный орган исполнительной власти, орган местного самоуправления
44	Участник межведомственного информационного взаимодействия федерального уровня		Федеральный орган исполнительной власти, государственный внебюджетный фонд, и иной орган и организация, участвующий в предоставлении государственных и муниципальных услуг (функций)
45	Участник межведомственного информационного взаимодействия	Участник	Участник межведомственного информационного взаимодействия федерального уровня, Участник информационного взаимодействия регионального уровня, Иная организация
46		ФОИВ	Федеральный орган исполнительной власти
47		ФРГУ	Федеральный реестр государственных услуг
48		ЦОД	Центр обработки данных
49		ЭП	Электронная подпись
50		ЭП-ОВ	Средства технологической электронной подписи для информационной системы, подключаемой к СМЭВ
51	Эталонный запрос		Запрос, предоставляемый владельцем ВС при регистрации ВС и представляющий собой XML файл корректной структуры, заполненный корректными данными. Поставщик гарантирует, что при получении эталонного запроса, его ИС возвращает эталонный ответ.
52	Эталонный ответ		Ответ, который ИС Поставщика гарантированно

№	Термин	Сокращение	Описание
			возвращает при получении эталонного запроса.

2 Введение

В текущем документе приведены регламентные процедуры (далее Правила), предназначенные для формализации ответственности Участников, задействованных в обеспечении и поддержании процессов в рамках межведомственного информационного взаимодействия, и сроков их исполнения.

Процедура взаимодействия Участников и Оператора СМЭВ при предоставлении информации об обстоятельствах межведомственного информационного взаимодействия регламентирована, данный регламент утверждён протоколом Подкомиссии №1 от 08.02.2013 Раздел II п.2.

Актуализацию Правил следует проводить по мере необходимости, но не реже 1 раза в год. Ответственность за принятие решений о внесении изменений, а также об уведомлении Участников о новой версии возлагается на Оператора СМЭВ.

3 Нормативные ссылки

При разработке Правил были использованы нормы, требования и рекомендации, приведённые в следующих законодательных, нормативных правовых и иных актах:

- Федеральный закон от 27 июля 2010 г. № 210-ФЗ «Об организации предоставления государственных и муниципальных услуг».
- Постановление Правительства Российской Федерации № 697 от 8 сентября 2010 г. «О единой системе межведомственного обмена».
- Государственная программа Российской Федерации «Информационное общество (2011 – 2020 годы)», утверждённая распоряжением Правительства Российской Федерации от 20 октября 2010 г. № 1815-р.
- Федеральный закон от 06 апреля 2011 г. № 63-ФЗ «Об электронной подписи»;
- Постановление Правительства Российской Федерации № 451 от 08 июня 2011г. «Об инфраструктуре, обеспечивающей информационно-технологической взаимодействие информационных систем, используемых для предоставления государственных и муниципальных услуг в электронной форме».
- Постановление Правительства Российской Федерации от 28 декабря 2011 г. №. 1184 «О мерах по обеспечению перехода федеральных органов исполнительной власти и органов государственных внебюджетных фондов на межведомственное информационное взаимодействие в электронном виде».
- Постановление Правительства Российской Федерации от 22 декабря 2012 г. № 1382 «О присоединении информационных систем организаций к инфраструктуре, обеспечивающей информационно-технологическое взаимодействие информационных систем, используемых для предоставления государственных и муниципальных услуг в электронной форме».
- Распоряжение Правительства РФ от 15 августа 2012 г. № 1471-р «Об утверждении перечня документов (сведений), обмен которыми между федеральными органами исполнительной власти и кредитными организациями, Банком России осуществляется с использованием единой системы межведомственного электронного взаимодействия».

4 Регламентные процедуры

В текущем документе приведено описание следующих регламентных процедур:

- Получение прав доступа к функционалу подачи заявок на выполнение регламентных процедур Технологического портала.
- Отзыв права доступа к функционалу подачи заявок на выполнение регламентных процедур Технологического портала.
- Получение консультации.
- Решение инцидентов:
    - Решение инцидентов в зоне ответственности Оператора эксплуатации ИЭП.
    - Решение инцидентов в зоне ответственности Участника.
- Эскалация спорных ситуаций.
- Принудительное закрытие заявки.
- Проведение технических работ:
    - Проведение плановых технических работ на стороне Участника.
    - Проведение экстренных технических работ на стороне Участника.
- Регистрация информационной системы в среде разработки СМЭВ.
- Регистрация Вида сведений в среде разработки СМЭВ.
- Получение доступа к Виду сведений в среде разработки СМЭВ.
- Регистрация информационной системы в тестовой среде СМЭВ.
- Регистрация Вида сведений федерального уровня в тестовой среде СМЭВ.
- Регистрация Вида сведений регионального уровня в тестовой среде СМЭВ.
- Получение доступа к Виду сведений в тестовой среде СМЭВ.
- Тестирование Вида сведений Участниками.
- Подключение к продуктивной среде СМЭВ. Организация защищённого канала связи:
    - Подключение к продуктивной среде СМЭВ Участника федерального уровня или Участника регионального уровня.
    - Подключение к продуктивной среде СМЭВ Иной организации.
- Регистрация информационной системы в продуктивной среде СМЭВ.
- Перенастройка криптооборудования.
- Внесение изменений в информационную систему Участника:
    - Внесение изменений в информационную систему Участника в связи с плановой заменой ключа электронной подписи.
    - Внесение изменений в информационную систему Участника в связи с внеплановой заменой ключа электронной подписи.
- Регистрация Вида сведений в продуктивной среде СМЭВ.
- Получение доступа к Виду сведений в продуктивной среде СМЭВ.
- Изменение паспорта Вида сведений.
- Вывод из эксплуатации Вида сведений.
- Отмена заявки.

5 Роли участников регламентных процедур

В исполнении регламентных процедур участвуют ведомства и организации, выполняющие роли, перечень и описание которых приведены в таблице 2.

Таблица 2 – Роли регламентных процессов

№	Роль	Описание
1	Оператор СМЭВ	Оператор Единой системы межведомственного электронного взаимодействия. Выполняет операторские функции СМЭВ и обеспечивает функционирование СМЭВ.
2	ОЭ ИЭП	Оператор эксплуатации инфраструктуры электронного правительства. Обеспечивает создание и эксплуатацию инфраструктуры электронного правительства.
3	Участник	Участник информационного взаимодействия, выступающий в роли Поставщика или Потребителя ВС
4	Поставщик	Участник информационного взаимодействия, выступающий в роли Поставщика ВС. Обеспечивает предоставление ВС Потребителям по запросу.
5	Потребитель	Участник информационного взаимодействия, выступающий в роли Потребителя ВС. Отправляет Поставщику запросы ВС и получает от Поставщика сведения соответствующего ВС

6 Общий порядок предоставления Участникам доступа к СМЭВ

6.1 Общие положения

Для регистрации на Технологическом портале и получения возможности подачи заявок через Технологический портал, Участник направляет по электронной почте сообщение с доверенного адреса организации на адрес электронной почты _____ с заявкой на предоставление права доступа к функционалу подачи заявок Технологического портала с указанием ФИО и СНИЛС ответственного специалиста. Заявка должна иметь тип в соответствии с таблицей типизации заявок (таблица 41).

По этой заявке ОЭ ИЭП предоставляет доступ к функционалу подачи заявок на выполнение регламентных процедур на Технологическом портале для одного ответственного специалиста Участника.

После регистрации на Технологическом портале ответственный специалист Участника также получает право на подачу заявок по электронной почте.

Доступ к продуктивной среде СМЭВ осуществляется после заключения Соглашение о взаимодействии при обеспечении предоставления (исполнения) государственных (муниципальных) услуг (функций) в электронном виде. Бланк Соглашения о взаимодействии доступен по адресу: http://smev.gosuslugi.ru/portal/api/files/get/436.

Соглашение о взаимодействии заключается в процессе подключения к продуктивной среде СМЭВ и организации защищённого канала связи.

Способы коммуникации Участников с ОЭ ИЭП приведены в разделе 9 Способы коммуникации Участников информационного взаимодействия.

Способы подачи заявок на выполнение регламентных процедур приведены в таблице 6.

6.2 Среды СМЭВ

Для обеспечения полного цикла разработки, тестирования и промышленного использования видов сведений, СМЭВ разворачивается в трёх средах:

- среда разработки СМЭВ;
- тестовая среда СМЭВ;
- продуктивная среда СМЭВ.

6.2.1 Среда разработки СМЭВ

Среда разработки СМЭВ предназначена для разработки и отладки документов, передаваемых Участником ОЭ ИЭП в составе комплекта документации при регистрации ВС:

- XSD схема(ы) ВС.
- Комплект эталонных запросов и эталонных ответов.
- Комплект тестовых сценариев Эмулятора, каждый из которых включает в себя:
    - Псевдоним пространств имён сценария.
    - XPath идентификации сценария.

- Комплект Контрольных примеров, каждый из которых включает в себя:
  - Псевдоним пространств имён контрольного примера.
  - XPath выполнения контрольного примера.
- XSL файл(ы).

Использование среды разработки СМЭВ при разработке ВС не является обязательным, подготовка указанных документов может осуществляться на собственной инфраструктуре Участника.

Среда разработки СМЭВ изолирована от тестовой и продуктивной сред СМЭВ, доступна из сети интернет, и содержит только тестовые данные.

При выполнении разработки и отладки ВС в среде разработки СМЭВ, уполномоченные сотрудники Участника могут использовать МТ для отладки XSD-схемы, эталонных запросов и эталонных ответов, и Эмулятор для отладки тестовых сценариев Эмулятора, а также модуль Администрирования СМЭВ для загрузки новых версий ВС, зарегистрированного в среде разработки СМЭВ.

6.2.2 Тестовая среда СМЭВ

Тестовая среда СМЭВ предназначена для выполнения следующих задач:

- Тестирование новых ВС или новых версий ВС, разработанных Поставщиком.
- Тестирование готовности ИС Потребителя к взаимодействию с ВС в процессе получения доступа к ВС.

Использование тестовой среды является обязательным предусловием при выполнении регламентных процедур:

- Регистрация Вида сведений в продуктивной среде СМЭВ.
- Получение доступа к Виду сведений в продуктивной среде СМЭВ.

Тестовая среда СМЭВ изолирована от среды разработки и продуктивной среды СМЭВ, доступна из сети интернет, и содержит только тестовые данные.

6.2.3 Продуктивная среда СМЭВ

Продуктивная среда СМЭВ предназначена для промышленной эксплуатации СМЭВ в процессе обеспечения межведомственного взаимодействия в электронной форме, необходимого для оказания государственных услуг и выполнения государственных функций Участниками.

Продуктивная среда СМЭВ изолирована от среды разработки и тестовой среды СМЭВ, недоступна без применения специального криптографического оборудования, и содержит реальные данные.

6.3 Доступ к СМЭВ для Поставщиков

Для получения возможности предоставлять Потребителям ВС, Поставщик должен выполнить общую последовательность действий, приведённую в таблице 3.

Таблица 3 – Последовательность действий при организации доступа Поставщиков к СМЭВ

№	Действие	Регламентный процесс
1	Получить доступ к функционалу подачи заявок на выполнение регламентных процедур	10.1 Получение прав доступа к функционалу подачи заявок на выполнение регламентных

№	Действие	Регламентный процесс
	Технологического портала	процедур
2	Разработать ВС	Не регламентируется
3	Зарегистрировать ИС в среде разработки СМЭВ	10.8 Регистрация информационной системы в среде разработки СМЭВ
4	Зарегистрировать ВС в среде разработки СМЭВ	10.9 Регистрация Вида сведений в среде разработки СМЭВ
5	Разработать документы, требуемые для регистрации актуальной версии ВС в среде разработки СМЭВ	Не регламентируется
6	Зарегистрировать ВС в тестовой среде СМЭВ и протестировать этот ВС совместно с Поставщиком	10.13 Регистрация региональных Видов сведений в тестовой среде СМЭВ
7	Выполнить подключение ИС к продуктивной среде СМЭВ	10.16 Подключение к продуктивной СМЭВ. Организация защищённого канала связи
8	Зарегистрировать ИС в продуктивной среде СМЭВ	10.17 Регистрация информационной системы в продуктивной СМЭВ
9	Зарегистрировать ВС в продуктивной среде СМЭВ	10.20 Регистрация Вида сведений в продуктивной среде СМЭВ

Внимание! Некоторые действия могут выполняться параллельно, на усмотрение Потребителя (например, регистрация ИС в тестовой и продуктивной среде СМЭВ).

6.4 Доступ к СМЭВ для Потребителей

Для получения возможности доступа к ВС, Потребитель должен выполнить общую последовательность действий, приведённую в таблице 4.

Таблица 4 - Последовательность действий при организации доступа Потребителей к СМЭВ

№	Действие	Регламентный процесс
1	Получить доступ к функционалу подачи заявок на выполнение регламентных процедур Технологического портала	10.1 Получение прав доступа к функционалу подачи заявок на выполнение регламентных процедур
2	Зарегистрировать ИС в тестовой среде СМЭВ	10.11 Регистрация информационной системы в тестовой среде СМЭВ
3	Выполнить тестирование ВС в тестовой среде СМЭВ	10.15 Тестирование Вида сведений Участниками
4	Выполнить подключение ИС к продуктивной среде СМЭВ	10.16 Подключение к продуктивной СМЭВ. Организация защищённого канала связи
5	Получить доступ к ВС в продуктивной среде СМЭВ	10.21 Получение доступа к Виду сведений в продуктивной среде СМЭВ

Внимание! Некоторые действия могут выполняться параллельно, на усмотрение Потребителя (например, регистрация ИС в тестовой и продуктивной среде СМЭВ).

6.5 Доступ к сведениям для Потребителейявляющихся владельцами данного вида сведений

Для получения возможности доступа к ВС, Потребитель, являющийся Владельцем данного вида сведений должен выполнить общую последовательность действий, приведённую в таблице 5.

Таблица 5 - Последовательность действий при организации доступа Потребителей к сведениям, являющихся владельцами данного ВС

№	Действие	Регламентный процесс
1	Получить доступ к функционалу подачи заявок на выполнение регламентных процедур Технологического портала	10.1 Получение прав доступа к функционалу подачи заявок на выполнение регламентных процедур
2	Разработать ВС	Не регламентируется
3	Зарегистрировать ИС в среде разработки СМЭВ	10.8 Регистрация информационной системы в среде разработки СМЭВ
4	Зарегистрировать ВС в среде разработки СМЭВ	10.9 Регистрация Вида сведений в среде разработки СМЭВ
5	Получить доступ к ВС в среде разработки СМЭВ	10.10 Получение доступа к Виду сведений в среде разработки СМЭВ
6	Разработать документы, требуемые для регистрации актуальной версии ВС в среде разработки СМЭВ	Не регламентируется
7	Зарегистрировать ИС в тестовой среде СМЭВ	10.11 Регистрация информационной системы в тестовой среде СМЭВ
8	Зарегистрировать ВС в тестовой среде СМЭВ и протестировать этот ВС совместно с Поставщиком	10.13 Регистрация региональных Видов сведений в тестовой среде СМЭВ
9	Выполнить подключение ИС к продуктивной среде СМЭВ	10.16 Подключение к продуктивной СМЭВ. Организация защищённого канала связи
10	Зарегистрировать ИС в продуктивной среде СМЭВ	10.17 Регистрация информационной системы в продуктивной СМЭВ
11	Зарегистрировать ВС в продуктивной среде СМЭВ	10.20 Регистрация Вида сведений в продуктивной среде СМЭВ

Внимание! Некоторые действия могут выполняться параллельно, на усмотрение Потребителя (например, регистрация ИС в тестовой и продуктивной среде СМЭВ).

7 Информационный ресурс СМЭВ

7.1 Технологический портал СМЭВ

Для обеспечения методической и информационной поддержки Участников взаимодействия используется официальный информационный интернет-ресурс – smev3.gosuslugi.ru - Технологический портал СМЭВ.

Технологический портал СМЭВ предоставляет следующие сведения:

- Перечень актуальных нормативно-справочных и иных документов, относящихся к тематике СМЭВ.
- Часто задаваемые вопросы по тематике СМЭВ и ответы на них.
- Перечень ВС федерального и регионального уровня, зарегистрированных в тестовой и промышленной средах СМЭВ.
- Новости, о значимых событиях, относящихся к эксплуатации СМЭВ.

В разделе с новостями отображаются сведения по следующим категориям событий:

- Изменения по нормативно-справочной информации, размещённые на Главной странице.
- Изменения в списке часто задаваемых вопросов, размещённые на Главной странице.
- Изменения в реестре ВС.
- Изменения в реестре тестовых ВС.
- Изменения доступности ВС.
- Информация о сбоях и регламентных работах в СМЭВ.

В Личном кабинете Технологического портала зарегистрированный пользователь может подать следующие заявки:

- Заявка на регистрацию информационной системы.
- Заявка на регистрацию ВС.
- Заявка на замену ключа электронной подписи.
- Заявка на предоставление/изменение прав доступа к ВС.
- Заявка на изменение паспорта ВС.
- Заявка на вывод из эксплуатации устаревшей версии ВС.
- Обращение на отмену заявки.
- Обращение в службу технической поддержки.

Подробная информация о Технологическом портале СМЭВ находится в Справке о Технологическом портале, размещённой на главной странице Технологического портала, в разделе «Перечень нормативно-справочной документации о СМЭВ», в подразделе «Правила, регламенты, инструкции, шаблоны документов».

8 Требования к Видам сведений

ВС используются в процессе организации электронного взаимодействия между Участниками, предоставляющими в электронной форме сведения и документы, необходимые для предоставления Участниками государственных услуг и исполнения ими государственных функций.

Процесс ввода ВС в эксплуатацию состоит из ряда этапов:

- Регистрация ВС в ФРГУ. Наличие ВС в матрице доступов ФРГУ является предусловием разработки ВС.
- Разработка ВС Владельцем ВС, включая эталонные запросы, эталонные ответы и тестовые сценарии Эмулятора. Для упрощения разработки могут предоставляться среда разработки СМЭВ и инструменты Технологического портала.
- Регистрация и тестирование ОЭ ИЭП разработанного ВС в тестовой среде СМЭВ.
- Тестирование ОЭ ИЭП работоспособности ИС Поставщика и эталонных запросов/ответов.
- Тестирование ОЭ ИЭП тестовых сценариев Эмулятора для данного ВС.
- Тестирование ВС в тестовой среде СМЭВ первым Потребителем.
- Перенос разработанного ВС в продуктивную среду СМЭВ.
- Совместное тестирование ВС в продуктивной среде СМЭВ Поставщиком, ОЭ ИЭП и первым Потребителем.
- Утверждение Оператором СМЭВ Протокола об успешном тестировании ВС, составленного Поставщиком, ОЭ ИЭП и первым Потребителем.
- Предоставление возможности доступа к ВС в продуктивной среде СМЭВ для всех потенциальных Потребителей.

Разработка ВС должна сопровождаться подготовкой следующего пакета документов:

- XSD схема(ы) ВС.
- Комплект эталонных запросов и эталонных ответов.
- Комплект тестовых сценариев Эмулятора:
    - Комплект Контрольных примеров.
    - XSL файл.

Рекомендации по порядку разработки ВС приведены в разделе 11.6 Приложение Е. Рекомендации по разработке новых версий Вида сведений текущего документа.

Основанием для составления протокола об успешном тестировании ВС является успешное выполнение всех эталонных запросов для тестируемого ВС в тестовой и затем в продуктивной среде СМЭВ.

9 Способы коммуникации Участников информационного взаимодействия

При выполнении регламентированных процедур важное значение имеет эффективность взаимодействия между участниками процессов (инициаторами процесса, ответственными исполнителями, соисполнителями и т.д.).

Участник должен определить в своей организации группу лиц, ответственных за осуществление коммуникаций по вопросам функционирования СМЭВ.

В составе группы ответственных сотрудников должно быть не менее трёх человек, среди которых как минимум один должен быть техническим специалистом, и один руководителем, персонально ответственным за обеспечение бесперебойного функционирования информационного взаимодействия со стороны Участника.

Контактные данные, служебные мобильные и стационарные номера телефонов, а также адреса электронной почты членов группы ответственных сотрудников Участника направляются в адрес Оператора СМЭВ и ОЭ ИЭП по электронной почте.

ОЭ ИЭП размещает данную информацию на Технологическом портале СМЭВ.

При любых изменениях в группе ответственных специалистов, Участник обязан в течение одного рабочего дня направить по электронной почте актуальную информацию в адрес ОЭ ИЭП, с копией Оператору СМЭВ.

Каждое обращение (заявка) Участников к ОЭ ИЭП, независимо от способа подачи заявки, должно быть зафиксировано ОЭ ИЭП в виде заявки.

Каждой заявке ОЭ ИЭП присваивает уникальный регистрационный номер и высылает этот регистрационный номер вместе с уведомлением о получении заявки в электронном письме в адрес Отправителя обращения (заявки).

Коммуникации между участниками процесса осуществляются посредством следующих средств:

- Электронная почта.
- Технологический портал.
- Телефонная связь.

9.1 Коммуникации посредством электронной почты

Для коммуникаций посредством электронной почты определены следующие правила:

- Единая точка контактов Оператора СМЭВ: _____
- Единая точка контактов ОЭ ИЭП_____

Участник должен создать ***выделенный электронный почтовый ящик***, предназначенный для переписки по вопросам СМЭВ. Адрес почтового ящика должен быть составлен следующим образом: smev@<домен>, где <домен> это домен, владельцем которого является Участник.

Участник самостоятельно регистрирует указанный почтовый ящик.

Указанный почтовый ящик является доверенным электронным адресом организации Участника. Все сообщения по вопросам СМЭВ направляются Участнику на доверенный электронный адрес.

В зависимости от типа заявки (таблица 41), Участник может обращаться к ОЭ ИЭП или напрямую к Оператору СМЭВ. Адресат первичной заявки указан в описании конкретных регламентных процедур.

Заявка по электронной почте должна отправляться только с выделенного почтового ящика, предназначенного для переписки по вопросам СМЭВ, вида smev@<домен>, в противном случае она не будет рассматриваться.

Внимание! В силу технических ограничений, суммарный объем вложений в письме направляемом на адрес электронной почты _____ не должен превышать 5Мб.

Для возможности отслеживания истории переписки все коммуникации посредством электронной почты по поступившей заявке должны вестись в режиме ответных писем, тема которых должна начинаться с регистрационного номера данной заявки.

Все заявки, направляемые Оператору СМЭВ или ОЭ ИЭП по электронной почте, относящиеся прямо или косвенно к ВС, должны содержать контактные данные ответственного технического специалиста отправителя заявки, который при необходимости может оказать консультативную помощь.

9.2 Коммуникации посредством Технологического портала

Технологический портал СМЭВ позволяет осуществлять коммуникации между Участниками и ОЭ ИЭП.

Функционал подачи заявок на выполнение регламентных процедур даёт возможность Участнику направлять из Личного кабинета Технологического портала в адрес ОЭ ИЭП заявки по следующим регламентным процедурам:

- Получение консультации.
- Решение инцидентов.
- Проведение технических работ.
- Регистрация информационной системы в среде разработки СМЭВ.
- Регистрация Вида сведений в среде разработки СМЭВ.
- Получение доступа к Виду сведений в среде разработки СМЭВ.
- Регистрация информационной системы в тестовой среде СМЭВ.
- Регистрация Вида сведений федерального уровня в тестовой среде СМЭВ.
- Регистрация Вида сведений регионального уровня в тестовой среде СМЭВ.
- Получение доступа к Виду сведений в тестовой среде СМЭВ.
- Регистрация информационной системы в продуктивной среде СМЭВ.
- Регистрация Вида сведений федерального уровня в продуктивной среде СМЭВ.
- Регистрация Вида сведений регионального уровня в продуктивной среде СМЭВ.
- Получение доступа к Виду сведений в продуктивной среде СМЭВ.

- Изменение паспорта Вида сведений.
- Вывод из эксплуатации Вида сведений.

Каждую заявку, направленную через Технологический портал, ОЭ ИЭП размещает на странице Технологического портала, содержащей информацию о поданной заявке, а также информирует Участника, подавшего заявку, по электронной почте.

9.3 Коммуникации посредством телефонной связи

Коммуникации посредством телефонной связи предназначены для оказания информационно-консультационной поддержки Участникам ОЭ ИЭП.

Для осуществления коммуникаций посредством телефонной связи, Участник должен ***выделить телефонный номер*** для коммуникаций по вопросам СМЭВ и уведомить об этом ОЭ ИЭП посредством сообщения по электронной почте.

Единой точкой обращения к ОЭ ИЭП является номер _____. Участник может обращаться по данному номеру для получения следующих консультаций:

- Консультации по статусам и срокам исполнения поданных заявок (Участник должен сообщить регистрационный номер поданной заявки).
- Консультации по правилам оформления заявок.

При наличии направленных Участнику запросов на предоставление дополнительной информации, оставленных без ответа, ОЭ ИЭП информирует его об этом исходящим вызовом на выделенный телефонный номер Участника в рамках регламентной процедуры «Принудительное закрытие заявки».

Использование указанных средств коммуникаций позволит избежать задержек в исполнении процедур по причинам использования ошибочного адреса для коммуникаций, переполненной памяти почтового клиента, сбоев в работе персонального компьютера конкретного исполнителя и т.п.

9.4 Подача заявок для регламентных процедур

Каждая регламентная процедура может иметь один или несколько способов подачи заявки:

- Через Технологический портал.
- По электронной почте.
- Почтовым отправлением.

Перечень способов подачи заявок для регламентных процедур приведён в таблице 6.

Таблица 6 – Способы подачи заявок на выполнение регламентных процедур

№№	Процедура	Технологический портал	Электронная почта	Почтовое отправление
1	Получение прав доступа к функционалу подачи заявок на выполнение регламентных процедур Технологического портала		x	
2	Отзыв права доступа к функционалу подачи заявок на выполнение		x	

№№	Процедура	Технологический портал	Электронная почта	Почтовое отправление
	регламентных процедур Технологического портала			
3	Получение консультации	x	x	
4	Решение инцидентов в зоне ответственности Оператора эксплуатации ИЭП	x	x	
5	Решение инцидентов в зоне ответственности Участника	x	x	
6	Эскалация спорных ситуаций		x	
7	Проведение плановых технических работ на стороне Участника	x	x	
8	Проведение экстренных технических работ на стороне Участника	x	x	
9	Регистрация информационной системы в среде разработки СМЭВ	x		
10	Регистрация Вида сведений в среде разработки СМЭВ	x		
11	Получение доступа к Виду сведений в среде разработки СМЭВ	x		
12	Регистрация информационной системы в тестовой среде СМЭВ	x		
13	Регистрация Вида сведений федерального уровня в тестовой среде СМЭВ	x		
14	Регистрация Вида сведений регионального уровня в тестовой среде СМЭВ	x		
15	Получение доступа к Виду сведений в тестовой среде СМЭВ	x		
16	Подключение к продуктивной среде СМЭВ Участника федерального уровня или Участника регионального уровня			x
17	Подключение к продуктивной среде СМЭВ Иной организации			x
18	Регистрация информационной системы в продуктивной среде СМЭВ	x		
19	Перенастройка криптооборудования		x	
20	Внесение изменений в информационную систему Участника в связи с плановой заменой ключа электронной подписи	x		
21	Внесение изменений в информационную систему Участника в связи с внеплановой заменой ключа электронной подписи	x		
22	Регистрация Вида сведений в продуктивной среде СМЭВ	x		
23	Получение доступа к Виду сведений в продуктивной среде СМЭВ	x		
24	Изменение паспорта Вида сведений	x		
25	Вывод из эксплуатации Вида сведений	x		
26	Отмена заявки	x	x	

Внимание! На Технологическом портале возможна подача заявок на выполнение ряда регламентных процедур с использованием единой формы «Обращение в службу поддержки СМЭВ»:

- **Получение консультации.**
- **Решение инцидентов в зоне ответственности Оператора эксплуатации ИЭП.**
- **Решение инцидентов в зоне ответственности Участника.**
- **Проведение плановых технических работ на стороне Участника.**
- **Проведение экстренных технических работ на стороне Участника.**

10 Регламентные процедуры

10.1 Получение прав доступа к функционалу подачи заявок на выполнение регламентных процедур Технологического портала

Получение права доступа к функционалу подачи заявок на выполнение регламентных процедур Технологического портала осуществляется только по электронной почте.

Максимальное количество ответственных специалистов, получающих право доступа к данному функционалу от одного Участника, представлено в таблице 7.

Таблица 7 - Максимальное количество специалистов Участника

№	Тип Участника	Количество человек на Участника
1	ФОИВ	5
2	РОИВ	5
3	Иные организации	3

Участники процесса

- Участник.
- ОЭ ИЭП.

Предусловие процесса

- Сообщение с заявкой отправлено с доверенного электронного адреса организации Участника.
- Ответственный специалист, представляющий Участника, зарегистрирован в ЕСИА согласно Инструкции по регистрации Участников в ЕСИА, размещённой на Технологическом портале.
- Участником создан почтовый ящик, предназначенный для переписки по вопросам СМЭВ.

Шаги процесса

Шаги процесса представлены в таблице 8.

Таблица 8 - Получение права доступа к функционалу подачи заявок на выполнение регламентных процедур Технологического портала

№	Шаг	Входные данные	Выходные данные	Срок исполнения	Ответственный исполнитель
1	Подать по электронной почте заявку ОЭ ИЭП на предоставление права доступа к функционалу подачи заявок Технологического портала с указанием ФИО и СНИЛС ответственного специалиста. Заявка должна иметь тип в соответствии с таблицей типизации заявок (таблица 41)		Заявка на предоставление права доступа к функционалу подачи заявок Технологического портала, включающая: • ФИО ответственного специалиста. • СНИЛС ответственного специалиста.		Участник
2	Выполнить первичную обработку заявки: • Зарегистрировать заявку. • Направить по электронной почте в адрес Участника письмо с регистрационным номером заявки. • Определить тип заявки. • Проверить заявку на соответствие установленным требованиям. • При несоответствии заявки требованиям, отклонить заявку и уведомить об этом Участника по электронной почте. • При необходимости получить у Участника дополнительную информацию.	Заявка на предоставление права доступа к функционалу подачи заявок Технологического портала	Сообщение Участнику по электронной почте	2 рабочих дня с момента получения заявки	ОЭ ИЭП
3	Выполнить заявку: • Предоставить пользователю ЕСИА доступ к функционалу подачи заявок на выполнение регламентных процедур Технологического портала. • Уведомить Участника об успешном	Заявка на предоставление права доступа к функционалу подачи заявок Технологического портала	Сообщение Участнику по электронной почте об успешном предоставлении права доступа к функционалу подачи заявок	2 рабочих дня с момента получения полной информации по заявке	ОЭ ИЭП

№	Шаг	Входные данные	Выходные данные	Срок исполнения	Ответственный исполнитель
	предоставлении ему доступа к функционалу подачи заявок на выполнение регламентных процедур				
4	Выполнить завершающие действия по заявке: • Закрыть заявку. • Уведомить Участника о закрытии заявки.	Сообщение Участнику по электронной почте об успешном предоставлении права доступа к функционалу подачи заявок	Сообщение Участнику по электронной почте о закрытии заявки	2 рабочих дня с момента получения полной информации по заявке	ОЭ ИЭП

Внимание! В случае отсутствия в течение 5 рабочих дней ответа от Участника на запрос ОЭ ИЭП, последний инициирует процесс Принудительного закрытия заявки.

10.2 Отзыв права доступа к функционалу подачи заявок на выполнение регламентных процедур

Отзыв права доступа к функционалу подачи заявок на выполнение регламентных процедур осуществляется по электронной почте.

Участники процесса

- Участник.
- ОЭ ИЭП.

Предусловия процесса

- Сообщение с заявкой отправлено с доверенного электронного адреса организации Участника.
- Ответственный специалист, представляющий Участника, зарегистрирован в ЕСИА согласно Инструкции по регистрации Участников в ЕСИА, размещённой на Технологическом портале;
- Пользователю ЕСИА, у которого необходимо отозвать права доступа, ранее были предоставлены права доступа к функционалу заявок на выполнение регламентных процедур.

Шаги процесса

Шаги процесса представлены в таблице 9.

Таблица 9 - Отзыв права доступа к функционалу подачи заявок на выполнение регламентных процедур Технологического портала

№	Шаг	Входные данные	Выходные данные	Срок исполнения	Ответственный исполнитель
1	Подать по электронной почте заявку на отзыв права доступа к функционалу подачи заявок Технологического портала с указанием причины отзыва, а также ФИО и СНИЛС ответственного специалиста, у которого требуется отозвать права. Заявка должно иметь тип в соответствии с таблицей типизации заявок (таблица 41)		Заявление на отзыв права доступа к функционалу подачи заявок, содержащее: • ФИО ответственного специалиста. • СНИЛС ответственного специалиста.		Участник
2	Выполнить первичную обработку заявки: • Зарегистрировать заявку. • Направить по электронной почте в адрес Участника письмо с регистрационным номером заявки. • Определить тип заявки. • Проверить заявку на соответствие установленным требованиям. • При несоответствии заявки требованиям, отклонить заявку и уведомить об этом Участника	Заявка на отзыв права доступа к функционалу подачи заявок	Сообщение Участнику по электронной почте	2 рабочих дня с момента получения заявки	ОЭ ИЭП

№	Шаг	Входные данные	Выходные данные	Срок исполнения	Ответственный исполнитель
	по электронной почте. • При необходимости получить у Участника дополнительную информацию.				
3	Выполнить заявку: • Выполнить отзыв доступа к функционалу подачи заявок для пользователя ЕСИА. • Уведомить Участника об успешном отзыве прав доступа к функционалу подачи заявок	Заявка на отзыв права доступа к функционалу подачи заявок	Сообщение по электронной почте об успешном отзыве права доступа к функционалу подачи заявок.	2 рабочих дня с момента получения полной информации по заявке	ОЭ ИЭП
4	Выполнить завершающие действия по заявке: • Закрыть заявку. • Уведомить Участника о закрытии заявки.	Сообщение по электронной почте об успешном отзыве права доступа к функционалу подачи заявок.	Сообщение Участнику по электронной почте о закрытии заявки.	2 рабочих дня с момента получения полной информации по заявке	ОЭ ИЭП

Внимание! В случае отсутствия в течение 5 рабочих дней ответа от Участника на запрос ОЭ ИЭП, последний инициирует процесс Принудительного закрытия заявки.

10.3 Получение консультации

Участник при необходимости может обратиться за консультацией к ОЭ ИЭП по электронной почте, либо в виде подачи заявки в службу технической поддержки ОЭ ИЭП.

Участники процесса

- Участник.
- ОЭ ИЭП.

Предусловия процесса

- Сотрудник Участника, подающий заявку, имеет права доступа к функционалу подачи заявок на выполнение регламентных процедур из Личного кабинета Технологического портала, или сообщение с заявкой отправлено с доверенного электронного адреса организации Участника.

Шаги процесса

Шаги процесса представлены в таблице 10.

Таблица 10 - Получение консультации

№	Шаг	Входные данные	Выходные данные	Срок исполнения	Ответственный исполнитель
1	На Технологическом портале создать заявку, заполнив форму «Обращения в службу поддержки СМЭВ» или подать по электронной почте заявку с доверенного электронного адреса организации Участника в адрес ОЭ ИЭП. Заявка должно иметь тип в соответствии с таблицей типизации заявок (таблица 41)		Заявка Технологического портала, либо сообщения электронной почты, содержащее: • Полно и корректно сформулированный вопрос. • Контактные данные технического специалиста.		Участник
2	Выполнить первичную обработку заявки: • Зарегистрировать заявку. • Направить по электронной почте в адрес Участника письмо с регистрационным номером	Заявка Технологического портала, либо сообщения электронной почты, содержащее:	Сообщение по электронной почте Участнику	1 рабочий день с момента получения заявки	ОЭ ИЭП

№	Шаг	Входные данные	Выходные данные	Срок исполнения	Ответственный исполнитель
	заявки. • Определить тип заявки. • Проверить заявку на соответствие установленным требованиям. • При несоответствии заявки требованиям, отклонить заявку и уведомить об этом Участника по электронной почте. • При необходимости получить у Участника дополнительную информацию.	• Полно и корректно сформулированный вопрос. • Контактные данные технического специалиста.			
3	При необходимости направить в ответном письме с номером заявки в теме запрошенную дополнительную информацию	Сообщение по электронной почте Участнику	Сообщение ОЭ ИЭП	1 рабочий день с момента получения заявки	Участник
4	Подготовить ответ и направить его по электронной почте в адрес Участника	Заявка Технологического портала, либо сообщения электронной почты		10 рабочих дней с момента получения всей необходимой информации	ОЭ ИЭП
5	Проверить результат обработки заявки и либо подтвердить решение в ответном письме, либо опровергнуть решение в ответном письме, содержащем мотивированные причины опровержения, и инициировать новую заявку в адрес ОЭ ИЭП	Сообщение Участнику с ответом	Сообщение ОЭ ИЭП	1 рабочий день с момента получения сообщения	Участник
6	Выполнить завершающие действия по заявке: • Закрыть заявку независимо от результата обработки. • Уведомить Участника о закрытии заявки.	Сообщение Участнику с ответом	Сообщение Участнику по электронной почте о закрытии заявки	10 рабочих дней с момента получения всей необходимой информации	ОЭ ИЭП

Внимание! В случае отсутствия в течение 5 рабочих дней ответа от Участника на запрос ОЭ ИЭП, последний инициирует процесс Принудительного закрытия заявки.

Внимание! Все работы по одной заявке должны вестись в режиме ответных писем для возможности отслеживания истории переписки по заявке. При этом в теме письма должен стоять регистрационный номер заявки.

Внимание! При опровержении решения следует зарегистрировать новую заявку под новым номером для дальнейшей обработки.

10.4 Решение инцидентов

10.4.1 Решение инцидентов в зоне ответственности Оператора эксплуатации ИЭП

Взаимодействие Участника с ОЭ ИЭП в случае возникновения инцидента в зоне ответственности ОЭ ИЭП производится по электронной почте, либо в виде подачи обращения в службу технической поддержки ОЭ ИЭП.

Участники процесса

- Участник.
- ОЭ ИЭП.

Предусловия процесса

- Сотрудник Участника, подающий заявку, имеет права доступа к функционалу подачи заявок на выполнение регламентных процедур из Личного кабинета Технологического портала, или сообщение с заявкой отправлено с доверенного электронного адреса организации Участника.

Шаги процесса

Шаги процесса представлены в таблице 11.

Таблица 11 – Решение инцидентов в зоне ответственности ОЭ ИЭП

№	Шаг	Входные данные	Выходные данные	Срок исполнения	Ответственный исполнитель
1	Направить заявку в электронной форме в адрес ОЭ ИЭП		Заявка в виде заполненной		Участник

№	Шаг	Входные данные	Выходные данные	Срок исполнения	Ответственный исполнитель
	через электронную почту или заполнить на Технологический портале форму «Обращение в службу поддержки СМЭВ». Заявка должна иметь тип в соответствии с таблицей типизации заявок (таблица 41). Форма «Обращение в службу технической поддержки СМЭВ» Технологического портала должна содержать информацию: • Обращение: ○ Тип обращения. ○ Тема обращения. ○ Текст обращения. ○ Вложение (при необходимости). • Контактное лицо: ○ Фамилия. ○ Имя. ○ Отчество. ○ Должность. ○ Контактный телефон. ○ Адрес электронной почты.		формы «Обращение в службу технической поддержки» на Технологическом портале, либо сообщения электронной почты, отвечающее следующим требованиям: • Отправлено с доверенного электронного адреса организации Участника. • Содержит описание инцидента с указанием ВС, к которому осуществлялось обращение. • Содержит вложенные файлы запроса и ответа в формате XML в архиве. • Содержит контактные данные технического специалиста.		
2	Выполнить первичную обработку заявки: • Зарегистрировать заявку. • Направить по электронной почте в адрес Участника письмо с регистрационным номером заявки. • Определить тип заявки. • Проверить заявку на соответствие установленным требованиям. • При несоответствии заявки требованиям, отклонить заявку и уведомить об этом Участника по электронной почте. • При необходимости получить у Участника дополнительную информацию.	Заявка в виде заполненной формы «Обращение в службу технической поддержки» на Технологическом портале, либо сообщения электронной почты	Сообщение Участнику по электронной почте	1 рабочий день с момента получения заявки	ОЭ ИЭП
3	При необходимости направить в ответном письме	Сообщение Участнику	Сообщение ОЭ ИЭП по	1 рабочий день с	Участник

№	Шаг	Входные данные	Выходные данные	Срок исполнения	Ответственный исполнитель
	запрошенную дополнительную информацию	по электронной почте	электронной почте. В теме данного письма должен быть указан регистрационный номер заявки	момента получения сообщения от ОЭ ИЭП	
4	Решить инцидент: • Выполнить действия по решению инцидента. • Направить в адрес Участника запрос на подтверждение решения.	Заявка в виде заполненной формы «Обращение в службу технической поддержки» на Технологическом портале, либо сообщения электронной почты	Сообщение Участнику по электронной почте о решении инцидента	2 рабочих дня после получения всей необходимой информации	ОЭ ИЭП
5	Проверить результат решения инцидента и либо подтвердить решение в ответном письме, либо опровергнуть решение в ответном письме, содержащем мотивированные причины опровержения, и создать новую заявку в адрес ОЭ ИЭП	Сообщение Участнику по электронной почте	Сообщение ОЭ ИЭП по электронной почте	1 рабочий день с момента получения сообщения от ОЭ ИЭП	Участник
6	Выполнить завершающие действия по заявке: • Закрыть заявку независимо от результата обработки. • Уведомить Участника о закрытии заявки.	Сообщение Участнику по электронной почте о решении инцидента	Сообщение Участнику по электронной почте о закрытии заявки	2 рабочих дня после получения всей необходимой информации	ОЭ ИЭП

Внимание! В случае отсутствия в течение 5 рабочих дней ответа от Участника на запрос ОЭ ИЭП, последний инициирует процесс Принудительного закрытия заявки.

Внимание! Все работы по одной заявке должны вестись в режиме ответных писем для возможности отслеживания истории переписки по заявке. При этом в теме письма должен стоять регистрационный номер заявки.

Внимание! При опровержении решения следует зарегистрировать новую заявку под новым номером для дальнейшей обработки.

10.4.2 Решение инцидентов в зоне ответственности Участника

В случае регистрации ОЭ ИЭП инцидентов в зоне ответственности Участника (например, в случаях переполнения входящей очереди Участника, несоблюдения требований по интенсивности опроса очередей и т.д.), возникших в процессе предоставления сведений, ОЭ ИЭП направляет Участнику заявку на устранение зафиксированного инцидента.

Участники процесса

- Поставщик (далее в рамках текущей процедуры Участник).
- ОЭ ИЭП.

Предусловия процесса

- Служба технической поддержки Участника должна работать и быть доступной круглосуточно, в режиме 24x7x365.
- Взаимодействие служб технической поддержки Участника и ОЭ ИЭП осуществляется посредством единых точек контактов в соответствии с требованиями раздела «9 Способы коммуникации Участников информационного взаимодействия» настоящих правил.
- Не допускается прямое обращение к исполнителю внутри службы технической поддержки, минуя единую точку контактов.

Шаги процесса

Шаги процесса представлены в таблице 12.

Таблица 12 - Решение инцидентов в зоне ответственности Участника

№	Шаг	Входные данные	Выходные данные	Срок исполнения	Ответственный исполнитель
1	Зарегистрировать заявку. Направить в адрес Участника уведомлением об инциденте.	Фиксация инцидента	Сообщение Участнику по электронной почте		ОЭ ИЭП
2	Предоставить службе технической поддержки ОЭ ИЭП ответы на запросы информации и статуса решения инцидента	Сообщение Участнику по электронной почте	Сообщение по электронной почте в адрес ОЭ ИЭП	Согласно таблице 13	Участник
3	Принять меры по устранению инцидента. После устранения причины инцидента и восстановления		Сообщение по электронной почте ОЭ ИЭП	Согласно таблице 13	Участник

№	Шаг	Входные данные	Выходные данные	Срок исполнения	Ответственный исполнитель
	работоспособности информационных систем направить ОЭ ИЭП уведомление о закрытии инцидента				
4	Выполнить завершающие действия по заявке: • Закрыть заявку. • Уведомить Участника о закрытии заявки.	Сообщение по электронной почте ОЭ ИЭП	Сообщение Участнику по электронной почте о закрытии заявки	4 рабочих часа с момента получения от Участника уведомления о закрытии инцидента	ОЭ ИЭП

Служба технической поддержки Участника соблюдает сроки устранения инцидентов в зоне ответственности Участника и сроки реагирования на запросы службы технической поддержки ОЭ ИЭП, указанные в таблице 13.

Таблица 13 - Сроки устранения инцидентов в зоне ответственности Участника и сроки реагирования на запросы службы технической поддержки ОЭ ИЭП

№	Приоритет инцидента	Характеристика ситуации	Предельный срок реагирования службы технической поддержки Участника на уведомления и запросы от службы технической поддержки ОЭ ИЭП	Предельное время, отводимое службе технической поддержки Участника на устранение инцидента
1	Приоритет 1/Критический	Ошибка приводит к краху системы или её зависанию, предотвращает доступ сразу к нескольким критически важным функциям (функциям, без возможности выполнения которых полностью или частично приостанавливается взаимодействие Участников)	0,5 часа	4 часа
2	Приоритет 2/Высокий	Ошибка приводит к тому, что система не в состоянии выполнить критически важную функцию и нет никаких возможностей настройки или организации приемлемой работы в пределах других функций системы	1 час	8 рабочих часов
3	Приоритет 3/Средний	Ошибка создаёт неудобство пользователю при работе с системой, но не приводит к невозможности выполнения системой критических функций	2 рабочих часа	2 рабочих дня
4	Приоритет	Ошибка не мешает работе пользователя с системой.	2 рабочих дня	Не регламентировано

№	Приоритет инцидента	Характеристика ситуации	Предельный срок реагирования службы технической поддержки Участника на уведомления и запросы от службы технической поддержки ОЭ ИЭП	Предельное время, отводимое службе технической поддержки Участника на устранение инцидента
	4/Низкий	Ошибками данного приоритета являются грамматические ошибки, ошибки в надписях на экранных формах, ошибки расположения и форматирования элементов экранных форм, ошибки эргономичности		

Внимание! Все работы по одной заявке должны вестись в режиме ответных писем для возможности отслеживания истории переписки по заявке. При этом в теме письма должен стоять регистрационный номер заявки.

10.5 Эскалация спорных ситуаций

В данном разделе приводится порядок действий при возникновении спорных ситуаций или несоблюдении Участниками Правил взаимодействия Участников информационного взаимодействия, Оператора СМЭВ и ОЭ ИЭП при организации межведомственного взаимодействия с использованием Единой СМЭВ.

Для эскалации возникшей проблемы и использования административных мер для её решения, Участник имеет право обратиться в адрес регулятора (Оператора СМЭВ). Обращение осуществляется по электронной почте.

Участники процесса

- Участник.
- Оператор СМЭВ.

Предусловия процесса

- Сообщение с заявкой отправлено с доверенного электронного адреса организации Участника.

Шаги процесса

Шаги процесса представлены в таблице 14.

Таблица 14 – Эскалация спорных ситуаций

№	Шаг	Входные данные	Выходные данные	Срок исполнения	Ответственный исполнитель
1	Направить обращение в электронной форме в адрес Оператора СМЭВ на адрес электронной почты _____ Обращение должно иметь тип в соответствии с таблицей типизации запросов (таблица 41)		Обращение по электронной почте, отвечающее следующим условиям: • Должно быть отправлено с доверенного электронного адреса организации Участника. • Должно содержать в себе подробное описание ситуации, требующей эскалации. • Контактные данные ответственного специалиста		Участник
2	Отреагировать на эскалацию	Обращение по электронной почте от Участника	Сообщение Участнику по электронной почте	5 рабочих дней	Оператор СМЭВ

10.6 Принудительное закрытие заявки

В случае если при обработке заявки, поступившей от Участника, сотрудником ОЭ ИЭП был отправлен инициатору заявки запрос на предоставление дополнительной информации, и ответ на данный запрос не был предоставлен Участником в течение 5 рабочих дней, ОЭ ИЭП имеет право начать процедуру принудительного закрытия заявки.

Участники процесса

- Участник.
- ОЭ ИЭП.

Предусловия процесса

- ОЭ ИЭП был отправлен запрос инициатору заявки на предоставлении дополнительной информации и ответ на данный запрос не был предоставлен Участником в течение 5 рабочих дней.

Шаги процесса

Шаги процесса представлены в таблице 15.

Таблица 15 - Принудительное закрытие заявок

№	Шаг	Входные данные	Выходные данные	Срок исполнения	Ответственный исполнитель
1	Предпринять дополнительные действия для получения требуемой информации: • Повторно направить запрос на предоставление дополнительной информации в адрес ОЭ ИЭП с предупреждением о принудительном закрытии заявки. • Произвести телефонный звонок на выделенный номер Участника для напоминания о необходимости предоставления информации.		• Сообщение по электронной почте с предупреждением о принудительном закрытии заявки. • Телефонный звонок.	3 рабочих дня с момента запроса, на который не получен ответ Участника	ОЭ ИЭП
2	Предоставить запрашиваемую информацию	Сообщение по электронной почте с предупреждением о принудительном закрытии заявки	Сообщение по электронной почте в адрес ОЭ ИЭП	3 рабочих дня с момента получения сообщения по с предупреждением о принудительном закрытии заявки	Участник
3	При отсутствии запрашиваемой информации в установленные сроки прекратить выполнение работ по заявке	Сообщение по электронной почте с предупреждением о принудительном закрытии заявки	Распоряжение о прекращении выполнения работ по заявке	8 рабочих дней с момента запроса, на который не получен ответ Участника	ОЭ ИЭП
4	Выполнить завершающие действия по заявке: • Закрыть заявку. • Выслать Участнику уведомление о	Распоряжение о прекращении выполнения работ по	Сообщение по электронной почте о выполнении принудительного закрытия	8 рабочих дней с момента запроса, на который не получен	ОЭ ИЭП

№	Шаг	Входные данные	Выходные данные	Срок исполнения	Ответственный исполнитель
	принудительном закрытии заявки.	заявке	заявки	ответ Участника	

Внимание! Все работы по одной заявке должны вестись в режиме ответных писем для возможности отслеживания истории переписки по заявке. При этом в теме письма должен стоять регистрационный номер заявки.

10.7 Проведение технических работ

Заявка на проведение технических работ подаётся Участником по электронной почте или путём заполнения формы «Обращение в службу технической поддержки СМЭВ» на Технологическом портале.

10.7.1 Проведение плановых технических работ на стороне Участника

В данном разделе документа приведена последовательность действий, определённая для проведения плановых технических работ на стороне Участника.

Участники процесса

- Поставщик (далее в рамках текущей процедуры Участник).
- ОЭ ИЭП.

Предусловия процесса

- Сотрудник Участника, подающий заявку, имеет права доступа к функционалу подачи заявок на выполнение регламентных процедур из Личного кабинета Технологического портала, или сообщение с заявкой отправлено с доверенного электронного адреса организации Участника.
- Участник запланировал время проведения технических работ.
- Все плановые технические работы должны проводиться Участником в периоды наименьшей нагрузки на систему (в рабочие дни после 21:00 и до 07:00 по московскому времени, в выходные и праздничные дни).

Шаги процесса

Шаги процесса представлены в таблице 16.

Таблица 16 - Проведение плановых технических работ на стороне Участника

№	Шаг	Входные данные	Выходные данные	Срок исполнения	Ответственный исполнитель

1	Не менее, чем за 7 рабочих дней до начала работ направить заявку в электронной форме в адрес ОЭ ИЭП через электронную почту
	или
	заполнить на Технологический портале форму «Обращение в службу поддержки СМЭВ».
	Заявка должна иметь тип в соответствии с таблицей типизации заявок (таблица 41).
	
	Форма «Обращение в службу технической поддержки СМЭВ» Технологического портала должна содержать информацию:
	• Обращение:
	  ○ Тип обращения.
	  ○ Тема обращения.
	  ○ Текст обращения.
	  ○ Вложение (при необходимости).
	• Контактное лицо:
	  ○ Фамилия.
	  ○ Имя.
	  ○ Отчество.
	  ○ Должность.
	  ○ Контактный телефон.
	• Адрес электронной почты.
	
	Текст обращения должен содержать информацию:
	• Тип работ – Плановые.
	• Причина проведения работ.
	• Планируемая дата и время начала проведения работ.
			Заявка о проведении плановых технических работ в виде заполненной формы «Обращение в службу технической поддержки» на Технологическом портале, либо сообщения электронной почты	5 дней до планируемой даты проведения работ	Участник

№	Шаг	Входные данные	Выходные данные	Срок исполнения	Ответственный исполнитель

	• Планируемая общая длительность проведения работ.
	• Список ВС, приём сообщений по которым будет приостановлен, с указанием планируемого периода приостановки приёма сообщений по каждому ВС.
	• Ответственные за проведение технических работ представители Участника-владельца ИС, как минимум два представителя:
	  ○ Фамилия.
	  ○ Имя.
	  ○ Отчество.
	  ○ Должность.
	  ○ Контактный телефон.
	  ○ Адрес электронной почты.				

2	Выполнить первичную обработку заявки: • Зарегистрировать заявку. • Направить по электронной почте в адрес Участника письмо с регистрационным номером заявки. • Определить тип заявки. • Проверить заявку на соответствие установленным требованиям. • При несоответствии заявки требованиям, отклонить заявку и уведомить об этом Участника по электронной почте. • При необходимости получить у Участника дополнительную информацию.	Заявка о проведении плановых технических работ в виде заполненной формы «Обращение в службу технической поддержки» на Технологическом портале, либо сообщения электронной почты	Сообщение по электронной почте в адрес Участника.	1 рабочий день с момента получения уведомления	ОЭ ИЭП
3	Опубликовать на Технологическом портале СМЭВ новость о приостановке приёма сообщений по ВС	Заявка о проведении плановых технических работ в виде заполненной формы «Обращение в службу технической	Публикация на Технологическом портале СМЭВ	1 рабочий день с момента получения уведомления	ОЭ ИЭП

№	Шаг	Входные данные	Выходные данные	Срок исполнения	Ответственный исполнитель
		поддержки» на Технологическом портале, либо сообщения электронной почты			
4	Провести плановые технические работы. Уведомить по электронной почте ОЭ ИЭП о завершении работ и результатах тестирования		Сообщение о завершении работ в адрес ОЭ ИЭП по электронной почте	В заявленный срок	Участник
5	Опубликовать на Технологическом портале СМЭВ новость о завершении технических работ по ВС в разделе «RSS-новости»	Сообщение о завершении работ в адрес ОЭ ИЭП по электронной почте	Публикация на Технологическом портале СМЭВ	4 часа с момента получения уведомления о завершении работ	ОЭ ИЭП
6	Выполнить завершающие действия по заявке: • Закрыть заявку. • Уведомить Участника о закрытии заявки	Публикация на Технологическом портале СМЭВ	Сообщение Участнику по электронной почте о закрытии заявки	4 часа с момента получения уведомления о завершении работ	ОЭ ИЭП

10.7.2 Проведение экстренных технических работ на стороне Участника

Экстренные технические работы на стороне Участника выполняются для предотвращения аварии или устранения последствий аварии.

Участники процесса

- Поставщик (далее в рамках текущей процедуры Участник).
- ОЭ ИЭП.

Предусловия процесса

- Сотрудник Участника, подающий заявку, имеет права доступа к функционалу подачи заявок на выполнение регламентных процедур из Личного кабинета Технологического портала, или сообщение с заявкой отправлено с доверенного электронного адреса организации Участника.

Шаги процесса

Шаги процесса представлены в таблице 17.

Таблица 17 – Проведение экстренных технических работ на стороне Участника

№	Шаг	Входные данные	Выходные данные	Срок исполнения	Ответственный исполнитель
1	При обнаружении проблемы незамедлительно оповестить о ней ОЭ ИЭП в электронной форме в адрес ОЭ ИЭП через электронную почту или заполнить на Технологический портале форму «Обращение в службу поддержки СМЭВ».	Обнаружение проблемы	Оповещение о проблеме	Незамедлительно после обнаружения проблемы	Участник
2	Запланировать сроки выполнения технических работ		План проведения экстренных технических работ	Согласно таблице 13	Участник
3	Направить заявку в электронной форме в адрес ОЭ ИЭП через электронную почту или заполнить на Технологический портале форму «Обращение в службу поддержки СМЭВ». Заявка должна иметь тип в соответствии с таблицей типизации заявок (таблица 41). Форма «Обращение в службу технической поддержки СМЭВ» Технологического портала должна содержать информацию: • Тип работ – Экстренные. • Причина проведения работ. • Дата и время начала проведения работ. • Планируемая общая длительность проведения работ. • Список ВС, приём сообщений по которым приостановлен, с указанием планируемого периода приостановки приёма сообщений по каждому ВС. • Ответственные за проведение технических работ представители Участника-владельца	План проведения экстренных технических работ	Заявка о проведении экстренных технических работ в виде заполненной формы «Обращение в службу технической поддержки» на Технологическом портале, либо сообщения электронной почты	Согласно таблице 13	Участник

№	Шаг	Входные данные	Выходные данные	Срок исполнения	Ответственный исполнитель
	ИС, как минимум два представителя: ○ Фамилия. ○ Имя. ○ Отчество. ○ Должность. ○ Контактный телефон. ○ Адрес электронной почты.				
4	Выполнить первичную обработку заявки: • Зарегистрировать заявку. • Направить по электронной почте в адрес Участника письмо с регистрационным номером заявки. • Определить тип заявки. • Проверить заявку на соответствие установленным требованиям. • При несоответствии заявки требованиям, отклонить заявку и уведомить об этом Участника по электронной почте. • При необходимости получить у Участника дополнительную информацию.	Заявка о проведении экстренных технических работ в виде заполненной формы «Обращение в службу технической поддержки» на Технологическом портале, либо сообщения электронной почты	Сообщение по электронной почте в адрес Участника	4 часа с момента получения уведомления о проведении технических работ	ОЭ ИЭП
5	Опубликовать на Технологическом портале СМЭВ новость о приостановке приёма сообщений по ВС	Заявка о проведении экстренных технических работ в виде заполненной формы «Обращение в службу технической поддержки» на Технологическом портале, либо сообщения электронной почты	Публикация на Технологическом портале СМЭВ	4 часа с момента получения уведомления о проведении технических работ	ОЭ ИЭП
6	Выполнить экстренные технические работы. Уведомить по электронной почте ОЭ ИЭП о завершении работ и результатах тестирования	План проведения экстренных технических работ	Сообщение о завершении работ в адрес ОЭ ИЭП по электронной почте	Согласно таблице 13	Участник

№	Шаг	Входные данные	Выходные данные	Срок исполнения	Ответственный исполнитель
7	Опубликовать на Технологическом портале СМЭВ новость о завершении технических работ по ВС в разделе «RSS-новости»	Сообщение о завершении работ в адрес ОЭ ИЭП по электронной почте	Публикация на Технологическом портале СМЭВ	4 часа с момента получения уведомления о завершении работ	ОЭ ИЭП
8	Выполнить завершающие действия по заявке: • Закрыть заявку. • Уведомить Участника о закрытии заявки	Публикация на Технологическом портале СМЭВ	Сообщение Участнику по электронной почте о закрытии заявки	4 часа с момента получения уведомления о завершении работ	ОЭ ИЭП

10.8 Регистрация информационной системы в среде разработки СМЭВ

В целях повышения оперативности взаимодействия разработчиков среда разработки СМЭВ размещена в сети Интернет. Со средой разработки СМЭВ должны взаимодействовать только среды разработки Участников.

Информационная система Участника должна быть зарегистрирована в среде разработки СМЭВ.

Внимание! Для регистрации не требуется наличие оборудования VipNet: доступ к среде разработки СМЭВ осуществляется через сеть Интернет. Запрещено использовать в данных среды разработки СМЭВ любые персональные или служебные данные, все данные должны быть тестовыми.

Участники процесса

- Участник.
- ОЭ ИЭП.

Предусловия процесса

- Сотрудник Участника, подающий заявку, имеет права доступа к функционалу подачи заявок на выполнение регламентных процедур из Личного кабинета Технологического портала.

- Веб-сервис среды разработки СМЭВ доступен Участнику из сети Интернет.
- Участник получил отдельную ЭП-ОВ для каждой ИС, подключаемой к среде разработки СМЭВ.
- Участники должны использовать сертификаты ключей подписей, изготовленные аккредитованным Минкомсвязью России удостоверяющим центром http://e-trust.gosuslugi.ru/CA
- При необходимости может быть выдан или использоваться сертификат тестового УЦ ОЭ ИЭП.
- Структура сертификата ключа ЭП-ОВ должна соответствовать Требованиям к единой структуре сертификата ключа проверки электронной подписи, утверждаемым ФСБ России в соответствии с Федеральным законом от 6 апреля 2011 года № 63-ФЗ «Об электронной подписи».

Шаги процесса

Шаги процесса представлены в таблице 18.

Таблица 18 – Регистрация ИС в среде разработки СМЭВ

№	Шаг	Входные данные	Выходные данные	Срок исполнения	Ответственный исполнитель
1	В Технологическом портале создать заявку на регистрацию ИС в среде разработки СМЭВ. Заявка должна содержать информацию: • Данные об ИС: ○ Полное наименование ИС. ○ Краткое наименование ИС. ○ Идентификатор в ФРГУ. • Данные об Участнике-владельце ИС: ○ Полное наименование ведомства. ○ Краткое наименование ведомства. ○ Регион. ○ Идентификатор в ФРГУ. • Ответственные за функционирование ИС представители Участника-владельца ИС, как минимум два представителя: ○ Фамилия. ○ Имя. ○ Отчество.		Заявка Технологического портала на регистрацию ИС в среде разработки СМЭВ с приложением сертификата ЭП-ОВ		Участник

№	Шаг	Входные данные	Выходные данные	Срок исполнения	Ответственный исполнитель
	○ Должность. ○ Контактный телефон. ○ Адрес электронной почты. • Сведения о сертификате ключа ЭП-ОВ, используемом Участником-владельцем: ○ Серийный номер СКП. ○ Дата начала действия СКП. ○ Дата окончания действия СКП. ○ Удостоверяющий центр. ○ Город, в котором находится издатель СКП.				
2	Выполнить первичную обработку заявки: • Зарегистрировать заявку. • Направить по электронной почте в адрес Участника письмо с регистрационным номером заявки. • Определить тип заявки. • Проверить заявку на соответствие установленным требованиям. • При несоответствии заявки требованиям, отклонить заявку и уведомить об этом Участника по электронной почте. • При необходимости получить у Участника дополнительную информацию.	Заявка Технологического портала на регистрацию ИС в среде разработки СМЭВ с приложением сертификата ЭП-ОВ	Сообщение по электронной почте в адрес Участника о регистрации его заявки.	1 рабочий день с момента получения заявки	ОЭ ИЭП
3	Выполнить работы по регистрации ИС Участника в среде разработки СМЭВ: • Зарегистрировать ИС Участника в среде разработки СМЭВ. • Уведомить Участника по электронной почте о регистрации ИС в среде разработки.	Заявка Технологического портала на регистрацию ИС в среде разработки СМЭВ с приложением сертификата ЭП-ОВ	Сообщение по электронной почте в адрес Участника об успешной регистрации ИС в среде разработки СМЭВ и адресом веб-сервиса среды разработки СМЭВ	3 рабочих дня с момента получения полной информации по заявке	
4	Выполнить завершающие действия по заявке: • Закрыть заявку. • Уведомить Участника о закрытии заявки.	Сообщение по электронной почте в адрес Участника об	Сообщение Участнику по электронной почте о закрытии заявки	3 рабочих дня с момента получения полной информации	ОЭ ИЭП

№	Шаг	Входные данные	Выходные данные	Срок исполнения	Ответственный исполнитель
		успешной регистрации ИС в тестовой среде СМЭВ и адресом веб-сервиса среды разработки СМЭВ		по заявке	

Внимание! В случае отсутствия в течение 5 рабочих дней ответа от Участника на запрос ОЭ ИЭП, последний инициирует процесс Принудительного закрытия заявки.

Внимание! Срок выполнения шага 3 обоснован особенностью процесса регистрации и необходимостью добавления сертификатов в TSL и организации доступа к CRL.

10.9 Регистрация Вида сведений в среде разработки СМЭВ

Успешная подготовка всех эталонных запросов в среде разработки СМЭВ является рекомендуемым этапом ввода в действие ВС. Участник может также воспользоваться собственной инфраструктурой для разработки комплекта документов, передаваемых ОЭ ИЭП при регистрации ВС.

Внимание! Регистрация всех ВС в среде разработки СМЭВ выполняется с подачей заявки на Технологическом портале, используя форму заявки на регистрацию ВС федерального уровня.

Участники процесса

- Поставщик (далее в рамках текущей процедуры Участник).
- ОЭ ИЭП.

Предусловия процесса

- Сотрудник Участника, подающий заявку, имеет права доступа к функционалу подачи заявок на выполнение регламентных процедур из Личного кабинета Технологического портала.
- ИС Участника зарегистрирована в среде разработки СМЭВ.
- Участник успешно разработал ВС.

Шаги процесса

Шаги процесса приведены в таблице 19.

Таблица 19 – Регистрация ВС федерального уровня в тестовой среде СМЭВ

№	Шаг	Входные данные	Выходные данные	Срок исполнения	Ответственный исполнитель
	В Технологическом портале создать заявку на регистрацию ВС федерального уровня в среде разработки СМЭВ. Заявка должна содержать информацию: • Наименование среды СМЭВ –Среда разработки. • Информация о ВС: ○ Наименование ВС. ○ Назначение ВС. ○ Область применения ВС. ○ Тип запроса (запрос, рассылка). ○ Тип маршрутизации. ○ Namespace URI. ○ Идентификатор в ФРГУ. ○ Версия ВС. ○ Версия МР3.x. ○ Формат ВС (XSD схема(ы)). ○ Тестовые сценарии: ▪ Псевдонимы пространств имён сценария. ▪ XPath идентификации сценария. ▪ Контрольные примеры: • Псевдонимы пространств имён		Заявка Технологического портала на регистрацию ВС федерального уровня в среде разработки СМЭВ с приложением комплекта документов в электронном виде: • XSD схема(ы) ВС. • Эталонные запросы и эталонные ответы. • Тестовые сценарии		Участник

№	Шаг	Входные данные	Выходные данные	Срок исполнения	Ответственный исполнитель
	контрольного примера. • XPath контрольного примера. ▪ XSL файл(ы). ○ Эталонные запросы и эталонные ответы. ○ Операции (описание операций формата ВС). • Информация об Участнике-владельце ВС: ○ Полное наименование Участника. ○ Краткое наименование Участника. ○ Регион. ○ Идентификатор в ФРГУ. • Информация об ИС владельца: ○ Полное наименование ИС. ○ Краткое наименование ИС. ○ Идентификатор в ФРГУ. • Ответственные за функционирование ВС представители Участника-владельца ИС, как минимум два представителя: ○ Фамилия. ○ Имя. ○ Отчество. ○ Должность. ○ Контактный телефон. ○ Адрес электронной почты.				
	Выполнить первичную обработку заявки: • Зарегистрировать заявку. • Направить по электронной почте в адрес Участника письмо с регистрационным номером заявки. • Определить тип заявки. • Проверить заявку на соответствие установленным требованиям. • При несоответствии заявки требованиям, отклонить заявку и уведомить об этом Участника по электронной почте. • При необходимости получить у Участника дополнительную информацию.	Заявка Технологического портала на регистрацию ВС федерального уровня в среде разработки СМЭВ с приложением комплекта документов в электронном виде: • XSD схема(ы) ВС. • Комплект эталонных запросов и эталонных ответов. • Комплект тестовых	Сообщение по электронной почте в адрес Участника о регистрации его заявки.	1 рабочий день с момента получения заявки Технологического портала	ОЭ ИЭП

№	Шаг	Входные данные	Выходные данные	Срок исполнения	Ответственный исполнитель
		сценариев: ○ XSL файл(ы). ○ Комплект контрольных примеров.			
	Выполнить регистрацию ВС в среде разработки СМЭВ: • Зарегистрировать ВС в среде разработки СМЭВ. • Настроить в среде разработки СМЭВ маршрутизацию запросов данного ВС на ИС Участника.	Заявка Технологического портала на регистрацию ВС ФУ в среде разработки СМЭВ с приложением комплекта документов в электронном виде: • XSD схема(ы) ВС. • Комплект эталонных запросов и эталонных ответов. • Комплект тестовых сценариев: ○ XSL файл(ы). ○ Комплект контрольных примеров.	Сообщение Участнику по электронной почте о регистрации ВС в среде разработки СМЭВ	4 рабочих дня с момента получения полной информации по заявке	ОЭ ИЭП
	Выполнить регистрацию ВС в Эмуляторе среды разработки: • Зарегистрировать ВС в Эмуляторе. • Настроить в СМЭВ маршрутизацию тестовых запросов данного ВС на Эмулятор.	Заявка Технологического портала на регистрацию ВС федерального уровня в среде разработки СМЭВ с приложением комплекта документов в электронном виде: • XSD схема(ы) ВС. • Комплект эталонных запросов и эталонных ответов. • Комплект тестовых сценариев:	Сообщение Участнику по электронной почте о регистрации ВС в Эмуляторе среды разработки СМЭВ	1 рабочий день с момента получения полной информации по заявке	ОЭ ИЭП

№	Шаг	Входные данные	Выходные данные	Срок исполнения	Ответственный исполнитель
		○ XSL файл(ы). ○ Комплект контрольных примеров.			
	Выполнить завершающие действия по заявке: • Закрыть заявку. • Уведомить Участника по электронной почте о статусе заявки.	Сообщение Участнику по электронной почте о регистрации ВС в среде разработки СМЭВ. Сообщение Участнику по электронной почте о регистрации ВС в Эмуляторе среды разработки СМЭВ	Сообщение Участнику по электронной почте о закрытии заявки	Непосредственно после выполнения работ	ОЭ ИЭП

Внимание! В случае отсутствия в течение 5 рабочих дней ответа от Участника на запрос ОЭ ИЭП, последний инициирует процесс Принудительного закрытия заявки.

Внимание! Регистрация последующих версий Вида сведений, зарегистрированного в среде разработки СМЭВ, осуществляется уполномоченными сотрудникам Поставщика в веб-интерфейсе модуля Администрирования СМЭВ самостоятельно, без участия ОЭ ИЭП.

10.10 Получение доступа к Виду сведений в среде разработки СМЭВ

Предоставление Участнику доступа к ВС в среде разработки СМЭВ производится по заявке Участника.

Участники процесса

- Потребитель (далее в рамках текущей процедуры Участник).
- ОЭ ИЭП.

Предусловия процесса

- Сотрудник Участника, подающий заявку, имеет права доступа к функционалу подачи заявок на выполнение регламентных процедур из Личного кабинета Технологического портала.
- ИС Участника должна быть зарегистрирована в среде разработки СМЭВ.
- Участник должен определить ВС, доступ к которому необходимо получить.
- ВС зарегистрирован в среде разработки СМЭВ.

Шаги процесса

Шаги процесса приведены в таблице 20.

Таблица 20 - Получение доступа к ВС в среде разработки СМЭВ

№	Шаг	Входные данные	Выходные данные	Срок исполнения	Ответственный исполнитель

1	На Технологическом портале создать заявку на предоставление доступа к ВС в среде разработки СМЭВ.
	Заявка должна содержать информацию:
	• Наименование среды СМЭВ – Среда разработки.
	• Операция (получение или отзыв прав доступа).
	• Информация о ВС:
	  ○ Наименование ВС.
	  ○ Версия ВС.
	  ○ Идентификатор в ФРГУ.
	• Информация об Участнике:
	  ○ Полное наименование Участника.
	  ○ Краткое наименование Участника.
	  ○ Регион.
	  ○ Идентификатор в ФРГУ.
	• Информация об ИС Участника:
	  ○ Полное наименование ИС.
	  ○ Краткое наименование ИС.
	  ○ Идентификатор в ФРГУ.
			Заявка Технологического портала на предоставление доступа к ВС в среде разработки СМЭВ		Участник

№	Шаг	Входные данные	Выходные данные	Срок исполнения	Ответственный исполнитель
	• Ответственные за функционирование ВС представители Участника-владельца ИС, как минимум два представителя: ○ Фамилия. ○ Имя. ○ Отчество. ○ Должность. ○ Контактный телефон. ○ Адрес электронной почты.				
2	Выполнить первичную обработку заявки: • Зарегистрировать заявку. • Направить по электронной почте в адрес Участника письмо с регистрационным номером заявки. • Определить тип заявки. • Проверить заявку на соответствие установленным требованиям. • При несоответствии заявки требованиям, отклонить заявку и уведомить об этом Участника по электронной почте. • При необходимости получить у Участника дополнительную информацию.	Заявка Технологического портала на предоставление доступа к ВС в среде разработки СМЭВ	Сообщение по электронной почте в адрес Участника о регистрации заявки	2 рабочих дня с момента получения заявки	ОЭ ИЭП
3	Предоставить доступ к ВС в среде разработки СМЭВ: • Предоставить доступ ИС Участника к ВС в среде разработки СМЭВ. • Направить по электронной почте в адрес Участника уведомление о предоставлении доступа к ВС в среде разработки СМЭВ	Сообщение по электронной почте в адрес Участника о регистрации заявки	Сообщение по электронной почте в адрес Участника	3 рабочих дня с момента получения полной информации по заявке	ОЭ ИЭП
4	Выполнить завершающие работы по заявке: • Закрыть заявку. • Уведомить Участника о закрытии заявки.	Сообщение по электронной почте в адрес Участника	Сообщение Участнику по электронной почте о закрытии заявки	4 рабочих дня с момента получения полной информации по заявке	ОЭ ИЭП

Внимание! В случае отсутствия в течение 5 рабочих дней ответа от Потребителя на запрос ОЭ ИЭП, последний инициирует процесс Принудительного закрытия заявки.

10.11 Регистрация информационной системы в тестовой среде СМЭВ

В целях повышения оперативности взаимодействия разработчиков тестовая среда СМЭВ размещена в сети Интернет. С тестовой средой СМЭВ должны взаимодействовать только тестовые среды Участников.

Информационная система Участника должна быть зарегистрирована в тестовой среде СМЭВ для выполнения эталонных запросов.

Внимание! Для регистрации не требуется наличие оборудования VipNet: доступ к тестовой среде СМЭВ осуществляется через сеть Интернет. Запрещено использовать в тестовых данных любые персональные или служебные данные, все данные должны быть тестовыми.

Участники процесса

- Участник.
- ОЭ ИЭП.

Предусловия процесса

- Сотрудник Участника, подающий заявку, имеет права доступа к функционалу подачи заявок на выполнение регламентных процедур из Личного кабинета Технологического портала.
- Веб-сервис тестовой среды СМЭВ доступен Участнику из сети Интернет.
- Участник получил отдельную ЭП-ОВ для каждой ИС, подключаемой к тестовой среде СМЭВ.
- Участники должны использовать сертификаты ключей подписей, изготовленные аккредитованным Минкомсвязью России удостоверяющим центром http://e-trust.gosuslugi.ru/CA. При необходимости может быть выдан или использоваться сертификат тестового УЦ ОЭ ИЭП.
- Структура сертификата ключа ЭП-ОВ должна соответствовать Требованиям к единой структуре сертификата ключа проверки электронной подписи, утверждаемым ФСБ России в соответствии с Федеральным законом от 6 апреля 2011 года № 63-ФЗ «Об электронной подписи».

Шаги процесса

Шаги процесса представлены в таблице 21.

Таблица 21 – Регистрация ИС в тестовой среде СМЭВ

№	Шаг	Входные данные	Выходные данные	Срок исполнения	Ответственный исполнитель
1	В Технологическом портале создать заявку на регистрацию ИС в тестовой среде СМЭВ. Заявка должна содержать информацию: • Данные об ИС: ○ Полное наименование ИС. ○ Краткое наименование ИС. ○ Идентификаор в ФРГУ. • Данные об Участнике-владельце ИС: ○ Полное наименование ведомства. ○ Краткое наименование ведомства. ○ Регион. ○ Идентификатор в ФРГУ. • Ответственные за функционирование ИС представители Участника-владельца ИС, как минимум два представителя: ○ Фамилия. ○ Имя. ○ Отчество. ○ Должность. ○ Контактный телефон. ○ Адрес электронной почты. • Сведения о сертификате ключа ЭП-ОВ, используемом Участником-владельцем: ○ Серийный номер СКП. ○ Дата начала действия СКП. ○ Дата окончания действия СКП. ○ Удостоверяющий центр. ○ Город, в котором находится издатель		Заявка Технологического портала на регистрацию ИС в тестовой среде СМЭВ с приложением сертификата ЭП-ОВ		Участник

№	Шаг	Входные данные	Выходные данные	Срок исполнения	Ответственный исполнитель
	СКП.				
2	Выполнить первичную обработку заявки: • Зарегистрировать заявку. • Направить по электронной почте в адрес Участника письмо с регистрационным номером заявки. • Определить тип заявки. • Проверить заявку на соответствие установленным требованиям. • При несоответствии заявки требованиям, отклонить заявку и уведомить об этом Участника по электронной почте. • При необходимости получить у Участника дополнительную информацию.	Заявка Технологического портала на регистрацию ИС в тестовой среде СМЭВ с приложением сертификата ЭП-ОВ	Сообщение по электронной почте в адрес Участника о регистрации его заявки.	1 рабочий день с момента получения заявки	ОЭ ИЭП
3	Выполнить работы по регистрации ИС Участника в тестовой среде СМЭВ: • Зарегистрировать ИС Участника в тестовой среде СМЭВ. • Уведомить Участника по электронной почте о регистрации ИС в тестовой среде.	Заявка Технологического портала на регистрацию ИС в тестовой среде СМЭВ с приложением сертификата ЭП-ОВ	Сообщение по электронной почте в адрес Участника об успешной регистрации ИС в тестовой среде СМЭВ и адресом веб-сервиса тестовой среды СМЭВ	3 рабочих дня с момента получения полной информации по заявке	
4	Выполнить завершающие действия по заявке: • Закрыть заявку. • Уведомить Участника о закрытии заявки.	Сообщение по электронной почте в адрес Участника об успешной регистрации ИС в тестовой среде СМЭВ и адресом веб-сервиса тестовой среды СМЭВ	Сообщение Участнику по электронной почте о закрытии заявки	3 рабочих дня с момента получения полной информации по заявке	ОЭ ИЭП

Внимание! В случае отсутствия в течение 5 рабочих дней ответа от Участника на запрос ОЭ ИЭП, последний инициирует процесс Принудительного закрытия заявки.

Внимание! В тестовой среде СМЭВ открыт доступ для всех зарегистрированных ИС Участников к тестированию всех зарегистрированных ВС.

Внимание! Срок выполнения шага 3 обоснован особенностью процесса регистрации и необходимостью добавления сертификатов в TSL и организации доступа к CRL.

10.12 Регистрация Вида сведений федерального уровня в тестовой среде СМЭВ

Успешное выполнение всех эталонных запросов в тестовой среде СМЭВ является обязательным этапом ввода в действие ВС.

Участники процесса

- Участник – Поставщик ВС федерального уровня (далее в границах описания текущего процесса - Участник).
- Оператор эксплуатации инфраструктуры электронного правительства (ОЭ ИЭП).

Предусловия процесса

- Сотрудник Участника, подающий заявку, имеет права доступа к функционалу подачи заявок на выполнение регламентных процедур из Личного кабинета Технологического портала.
- ИС Участника зарегистрирована в тестовой СМЭВ.
- Участник успешно разработал и выполнил предварительное тестирование ВС.

Шаги процесса

Шаги процесса приведены в таблице 22.

Таблица 22 – Регистрация ВС федерального уровня в тестовой среде СМЭВ

№	Шаг	Входные данные	Выходные данные	Срок исполнения	Ответственный исполнитель

№	Шаг	Входные данные	Выходные данные	Срок исполнения	Ответственный исполнитель

	В Технологическом портале создать заявку на регистрацию ВС федерального уровня в тестовой среде СМЭВ.
	Заявка должна содержать информацию:
	• Наименование среды СМЭВ – Тестовая среда.
	• Информация о ВС:
	  ○ Наименование ВС.
	  ○ Назначение ВС.
	  ○ Область применения ВС.
	  ○ Тип запроса (запрос, рассылка).
	  ○ Тип маршрутизации.
	  ○ Namespace URI.
	  ○ Идентификатор в ФРГУ.
	  ○ Версия ВС.
	  ○ Версия МР3.x.
	  ○ Формат ВС (XSD схема(ы)).
	  ○ Тестовые сценарии:
	  ▪ Псевдонимы пространств имён сценария.
	  ▪ XPath идентификации сценария.
	  ▪ Контрольные примеры:
	  • Псевдонимы пространств имён контрольного примера.
	  • XPath контрольного примера.
	  ▪ XSL файл(ы).
	  ○ Эталонные запросы и эталонные ответы.
	  ○ Операции (описание операций формата ВС).
	• Информация об Участнике-владельце ВС:
	  ○ Полное наименование Участника.
	  ○ Краткое наименование Участника.
	  ○ Регион.
	  ○ Идентификатор в ФРГУ.
	• Информация об ИС владельца:
	  ○ Полное наименование ИС.
	  ○ Краткое наименование ИС.
	  ○ Идентификатор в ФРГУ.
			Заявка Технологического портала на регистрацию ВС федерального уровня в тестовой среде СМЭВ с приложением комплекта документов в электронном виде:
			• XSD схема(ы) ВС.
			• Эталонные запросы и эталонные ответы.
			• Тестовые сценарии
					Участник

№	Шаг	Входные данные	Выходные данные	Срок исполнения	Ответственный исполнитель
	• Ответственные за функционирование ВС представители Участника-владельца ИС, как минимум два представителя: ○ Фамилия. ○ Имя. ○ Отчество. ○ Должность. ○ Контактный телефон. ○ Адрес электронной почты.				
	Выполнить первичную обработку заявки: • Зарегистрировать заявку. • Направить по электронной почте в адрес Участника письмо с регистрационным номером заявки. • Определить тип заявки. • Проверить заявку на соответствие установленным требованиям. • При несоответствии заявки требованиям, отклонить заявку и уведомить об этом Участника по электронной почте. • При необходимости получить у Участника дополнительную информацию.	Заявка Технологического портала на регистрацию ВС федерального уровня в тестовой среде СМЭВ с приложением комплекта документов в электронном виде: • XSD схема(ы) ВС. • Комплект эталонных запросов и эталонных ответов. • Комплект тестовых сценариев: ○ XSL файл(ы). ○ Комплект контрольных примеров.	Сообщение по электронной почте в адрес Участника о регистрации его заявки.	1 рабочий день с момента получения заявки Технологического портала	ОЭ ИЭП
	Выполнить регистрацию ВС в тестовой среде СМЭВ: • Зарегистрировать ВС в тестовой среде СМЭВ. • Настроить в СМЭВ маршрутизацию запросов данного ВС на ИС Участника. • Выполнить тестирование ВС при обращении от МТ к ИС Участника путём выполнения всех эталонных запросов. • При необходимости устранить дефекты, выявленные в процессе тестирования и обновить информацию заявки Технологического портала	Заявка Технологического портала на регистрацию ВС ФУ в тестовой среде СМЭВ с приложением комплекта документов в электронном виде: • XSD схема(ы) ВС. • Комплект эталонных запросов и эталонных	Записи об успешном выполнении всех эталонных запросов в журнале МТ	4 рабочих дня с момента получения полной информации по заявке	ОЭ ИЭП, Соисполнитель при устранении дефектов: Участник

№	Шаг	Входные данные	Выходные данные	Срок исполнения	Ответственный исполнитель

		ответов.
		• Комплект тестовых сценариев:
		  ○ XSL файл(ы).
		  ○ Комплект контрольных примеров.			

	Выполнить регистрацию ВС в Эмуляторе:
	• Зарегистрировать ВС в Эмуляторе.
	• Настроить в СМЭВ маршрутизацию тестовых запросов данного ВС на Эмулятор.
	• Выполнить тестирование ВС при обращении от МТ к Эмулятору путём выполнения тестовых сценариев с Контрольными примерами для Эмулятора.
	• При необходимости устранить дефекты, выявленные в процессе тестирования и обновить информацию заявки Технологического портала
		Заявка Технологического портала на регистрацию ВС федерального уровня в тестовой среде СМЭВ с приложением комплекта документов в электронном виде:
		• XSD схема(ы) ВС.
		• Комплект эталонных запросов и эталонных ответов.
		• Комплект тестовых сценариев:
		  ○ XSL файл(ы).
		  ○ Комплект контрольных примеров.
			Записи об успешном выполнении всех тестовых сценариев с контрольными примерами в журнале Эмулятора	4 рабочих дня с момента получения полной информации по заявке	ОЭ ИЭП, Соисполнитель при устранении дефектов: Участник

	Разместить на Технологическом портале сообщение о ВС, зарегистрированном в тестовой среде СМЭВ.	• Записи об успешном выполнении всех эталонных запросов в журнале МТ. • Записи об успешном выполнении всех тестовых сценариев с контрольными примерами в журнале Эмулятора	Сообщение на Технологическом портале о доступности для тестирования ВС федерального уровня в тестовой среде СМЭВ	4 рабочих дня с момента получения полной информации по заявке	ОЭ ИЭП

№	Шаг	Входные данные	Выходные данные	Срок исполнения	Ответственный исполнитель
	Выполнить завершающие действия по заявке: • Закрыть заявку. • Уведомить Участника по электронной почте о статусе заявки.	Сообщение на Технологическом портале о доступности для тестирования ВС федерального уровня в тестовой среде СМЭВ	Сообщение Участнику по электронной почте о закрытии заявки	4 рабочих дня с момента получения полной информации по заявке	ОЭ ИЭП

Внимание! В случае отсутствия в течение 5 рабочих дней ответа от Участника на запрос ОЭ ИЭП, последний инициирует процесс Принудительного закрытия заявки.

10.13 Регистрация региональных Видов сведений в тестовой среде СМЭВ

Участники процесса

- Поставщик.
- Потребитель.
- ОЭ ИЭП.

Предусловия процесса

- Сотрудник Участника, подающий заявку, имеет права доступа к функционалу подачи заявок на выполнение регламентных процедур из Личного кабинета Технологического портала.
- В роли Владельца ВС выступает ФОИВ – Потребитель.
- Определён Участник, выступающий в роли Поставщика (РОИВ).
- ВС согласован между Потребителем и Поставщиком.
- Владелец успешно разработал и выполнил предварительное тестирование ВС.
- ИС Участников зарегистрированы в тестовой среде СМЭВ.

Шаги процесса

Шаги процесса приведены в таблице 23.

Таблица 23 - Регистрация региональных ВС в тестовой среде СМЭВ

№	Шаг	Входные данные	Выходные данные	Срок исполнения	Ответственный исполнитель
1	В Технологическом портале создать заявку на регистрацию ВС регионального уровня в тестовой среде СМЭВ. Заявка должна содержать информацию: • Наименование среды СМЭВ - Тестовая. • Информация о ВС: ○ Наименование ВС. ○ Назначение ВС. ○ Область применения ВС. ○ Тип маршрутизации. ○ Namespace URI. ○ Идентификатор в ФРГУ. ○ Версия ВС. ○ Версия МР3.x. ○ Формат ВС (XSD схема(ы)). ○ XPath-выражение		Заявка Технологического портала на регистрацию ВС регионального уровня в тестовой среде СМЭВ с приложением комплекта документов в электронном виде: • XSD схема(ы) ВС. • Комплект эталонных запросов и эталонных ответов. • Комплект тестовых сценариев: ○ XSL файл(ы). ○ Комплект контрольных		Потребитель

№	Шаг	Входные данные	Выходные данные	Срок исполнения	Ответственный исполнитель
	идентифицирующее элемент сообщения, содержащий код региональной маршрутизации. ○ Тестовые сценарии. ○ Эталонные запросы и эталонные ответы. ○ Операции (описание операций формата ВС). • Информация об Участнике-владельце ВС: ○ Полное наименование Участника. ○ Краткое наименование Участника. ○ Регион. ○ Идентификатор в ФРГУ. • Информация об ИС Участника: ○ Полное наименование. ○ Краткое наименование. ○ Идентификатор в ФРГУ. • Ответственные за функционирование ВС представители Участника-владельца ИС, как минимум два представителя: ○ Фамилия. ○ Имя. ○ Отчество. ○ Должность. ○ Контактный телефон. ○ Адрес электронной почты.		примеров		
2	Выполнить первичную обработку заявки: • Зарегистрировать заявку. • Направить по электронной почте в адрес Потребителя письмо с регистрационным номером заявки. • Определить тип заявки. • Проверить заявку на соответствие установленным требованиям.	Заявка Технологического портала на регистрацию ВС регионального уровня в тестовой среде СМЭВ с приложением комплекта документов в электронном виде: • XSD схема(ы) ВС.	Сообщение по электронной почте в адрес Потребителя о регистрации его заявки.	1 рабочий день с момента получения заявки	ОЭ ИЭП

№	Шаг	Входные данные	Выходные данные	Срок исполнения	Ответственный исполнитель
	• При несоответствии заявки требованиям, отклонить заявку и уведомить об этом Потребителя по электронной почте. • При необходимости получить у Потребителя дополнительную информацию.	• Комплект эталонных запросов и эталонных ответов. • Комплект тестовых сценариев: ○ XSL файл(ы). ○ Комплект контрольных примеров			
3	Выполнить регистрацию ВС в тестовой среде СМЭВ: • Зарегистрировать ВС в тестовой среде СМЭВ. • Уведомить Потребителя и Поставщика о регистрации ВС в тестовой среде СМЭВ.	Заявка Технологического портала на регистрацию ВС регионального уровня в тестовой среде СМЭВ с приложением комплекта документов в электронном виде: • XSD схема (ы) ВС. • Комплект эталонных запросов и эталонных ответов. • Комплект тестовых сценариев: ○ XSL файл(ы). ○ Комплект контрольных примеров	Сообщение по электронной почте в адрес Поставщика и Потребителя о регистрации и необходимости выполнить совместное тестирование ВС	4 рабочих дня с момента получения полной информации по заявке	ОЭ ИЭП
4	Выполнить эталонные запросы от МТ к ИС Поставщика	Сообщение по электронной почте в адрес Участников (Поставщику и Потребителю) о регистрации и необходимости выполнить совместное тестирование ВС	Записи об успешном выполнении всех эталонных запросов в журнале МТ	4 рабочих дня с момента получения сообщения по электронной почте в адрес Участников	ОЭ ИЭП. Соисполнитель: Поставщик

№	Шаг	Входные данные	Выходные данные	Срок исполнения	Ответственный исполнитель
				(Поставщику и Потребителю) о необходимости выполнить тестирование ВС	
5	Выполнить тестирование ВС: • Выполнить эталонные запросы от ИС Потребителя к ИС Поставщика. • Направить по электронной почте в адрес ОЭ ИЭП протокол выполнения эталонных запросов.	Сообщение по электронной почте в адрес Участников (Поставщику и Потребителю) о регистрации и необходимости выполнить совместное тестирование ВС	Сообщение электронной почты с протоколом выполнения эталонных запросов	4 рабочих дня с момента получения сообщения по электронной почте в адрес Участников (Поставщику и Потребителю) о необходимости выполнить тестирование ВС	Потребитель. Соисполнитель: Поставщик, ОЭ ИЭП

6	Выполнить регистрацию ВС в Эмуляторе:
	• Зарегистрировать ВС в Эмуляторе.
	• Настроить в СМЭВ маршрутизацию тестовых запросов данного ВС на Эмулятор.
	• Выполнить тестирование ВС при обращении от МТ к Эмулятору путём выполнения тестовых сценариев с Контрольными примерами для Эмулятора.
	• При необходимости устранить дефекты, выявленные в процессе тестирования и обновить информацию заявки Технологического портала
		Заявка Технологического портала на регистрацию ВС регионального уровня в тестовой среде СМЭВ с приложением комплекта документов в электронном виде:
		• XSD схема(ы) ВС.
		• Комплект эталонных запросов и эталонных ответов.
		• Комплект тестовых сценариев:
		  ○ XSL файл(ы).
		  ○ Комплект контрольных примеров.
			Записи об успешном выполнении всех тестовых сценариев с контрольными примерами в журнале Эмулятора	4 рабочих дня с момента получения полной информации по заявке	ОЭ ИЭП, Соисполнитель при устранении дефектов: Потребитель

7	Выполнить завершающие действия по регистрации	• Записи об успешном	Сообщение по электронной	1 рабочий день с	ОЭ ИЭП

№	Шаг	Входные данные	Выходные данные	Срок исполнения	Ответственный исполнитель
	ВС в тестовой среде СМЭВ: • Разместить на Технологическом портале сообщение о ВС регионального уровня, зарегистрированном в тестовой среде СМЭВ. • Уведомить по электронной почте Участников (Поставщика и Потребителя) об успешной регистрации ВС регионального уровня в тестовой среде СМЭВ.	выполнении всех эталонных запросов в журнале МТ. • Сообщение электронной почты с протоколом выполнения эталонных запросов	почте в адрес Участников (Поставщика и Потребителя) об успешной регистрации ВС регионального уровня в тестовой среде СМЭВ	момента получения сообщения по электронной почте в адрес ОЭ ИЭП об успешном выполнении тестирования.	
8	Выполнить завершающие действия по заявке: • Закрыть заявку. • Уведомить Потребителя о закрытии заявки.	Сообщение по электронной почте в адрес Участников (Поставщика и Потребителя) об успешной регистрации ВС регионального уровня в тестовой среде СМЭВ	Сообщение Потребителю по электронной почте о закрытии заявки	3 рабочих дня с момента получения полной информации по заявке	ОЭ ИЭП

Внимание! В случае отсутствия в течение 5 рабочих дней ответа от Потребителя на запрос ОЭ ИЭП, последний инициирует процесс Принудительного закрытия заявки.

10.14 Получение доступа к Виду сведений в тестовой среде СМЭВ

Предоставление Участнику доступа к ВС в тестовой среде СМЭВ производится по заявке Участника.

Участники процесса

- Потребитель (далее в рамках текущей процедуры Участник).
- ОЭ ИЭП.

Предусловия процесса

- Сотрудник Участника, подающий заявку, имеет права доступа к функционалу подачи заявок на выполнение регламентных процедур из Личного кабинета Технологического портала.
- ИС Участника должна быть зарегистрирована в тестовой среде СМЭВ.
- Участник должен определить ВС, доступ к которому необходимо получить, в соответствии с нормативными правовыми актами, подтверждающими основание получения доступа к данному ВС.
- ВС зарегистрирован в тестовой среде СМЭВ.

Шаги процесса

Шаги процесса приведены в таблице 24.

Таблица 24 - Получение доступа к ВС в тестовой среде СМЭВ

№№	Шаг	Входные данные	Выходные данные	Срок исполнения	Ответственный исполнитель

1	На Технологическом портале создать заявку на предоставление доступа к ВС в тестовой среде СМЭВ.
	Заявка должна содержать информацию:
	• Наименование среды СМЭВ - Тестовая.
	• Операция (получение или отзыв прав доступа).
	• Информация о ВС:
	  ○ Наименование ВС.
	  ○ Версия ВС.
	  ○ Идентификатор в ФРГУ.
	• Информация об Участнике:
	  ○ Полное наименование Участника.
	  ○ Краткое наименование Участника.
	  ○ Регион.
	  ○ Идентификатор в ФРГУ.
	• Информация об ИС Участника:
	  ○ Полное наименование ИС.
	  ○ Краткое наименование ИС.
	  ○ Идентификатор в ФРГУ.
			Заявка Технологического портала на предоставление доступа к ВС в тестовой среде СМЭВ		Участник

№№	Шаг	Входные данные	Выходные данные	Срок исполнения	Ответственный исполнитель
	• Ответственные за функционирование ВС представители Участника-владельца ИС, как минимум два представителя: ○ Фамилия. ○ Имя. ○ Отчество. ○ Должность. ○ Контактный телефон. ○ Адрес электронной почты.				
2	Выполнить первичную обработку заявки: • Зарегистрировать заявку. • Направить по электронной почте в адрес Участника письмо с регистрационным номером заявки. • Определить тип заявки. • Проверить заявку на соответствие установленным требованиям. • При несоответствии заявки требованиям, отклонить заявку и уведомить об этом Участника по электронной почте. • При необходимости получить у Участника дополнительную информацию.	Заявка Технологического портала на предоставление доступа к ВС в тестовой среде СМЭВ	Сообщение по электронной почте в адрес Участника о регистрации заявки	2 рабочих дня с момента получения заявки	ОЭ ИЭП
3	Предоставить доступ к ВС в тестовой среде СМЭВ: • Предоставить доступ ИС Участника к ВС в тестовой среде СМЭВ. • Направить по электронной почте в адрес Участника уведомление о предоставлении доступа к ВС в тестовой среде СМЭВ	Сообщение по электронной почте в адрес Участника о регистрации заявки	Сообщение по электронной почте в адрес Участника	3 рабочих дня с момента получения полной информации по заявке	ОЭ ИЭП
4	Выполнить завершающие работы по заявке: • Закрыть заявку. • Уведомить Участника о закрытии заявки.	Сообщение по электронной почте в адрес Участника	Сообщение Участнику по электронной почте о закрытии заявки	4 рабочих дня с момента получения полной информации по заявке	ОЭ ИЭП

Внимание! В случае отсутствия в течение 5 рабочих дней ответа от Участника на запрос ОЭ ИЭП, последний инициирует процесс Принудительного закрытия заявки.

10.15 Тестирование Вида сведений Участниками

Успешное прохождение тестирования ВС является обязательным условием предоставления Потребителю доступа к этому ВС в продуктивной среде СМЭВ.

Тестирование ВС в тестовой среде СМЭВ представляет собой выполнение Потребителем эталонных запросов ИС Участника к Эмулятору, расположенному в тестовой среде СМЭВ.

Участники процесса

- Потребитель (далее в рамках текущей процедуры Участник).
- ОЭ ИЭП.

Предусловия процесса

- Информация о тестируемом ВС размещена на Технологическом портале.
- ИС Участника зарегистрирована в тестовой среде СМЭВ.
- Участнику предоставлен доступ к тестируемому ВС.

Шаги процесса

Шаги процесса приведены в таблице 25.

Таблица 25 – Тестирование ВС в тестовой среде СМЭВ

№	Шаг	Входные данные	Выходные данные	Срок исполнения	Ответственный исполнитель
1	Выполнить подготовительные действия: • Выбрать доступный для тестирования ВС на Технологическом портале.	Перечень доступных для тестирования ВС на Технологическом	Комплект эталонных запросов и эталонных ответов к ВС		Участник

№	Шаг	Входные данные	Выходные данные	Срок исполнения	Ответственный исполнитель
	• Получить эталонные запросы и ответы для ВС на Технологическом портале.	портале			
2	Выполнить эталонные запросы от ИС Участника к Эмулятору тестовой среды СМЭВ	Комплект эталонных запросов и эталонных ответов к ВС	Автоматическая отметка в Эмуляторе тестовой среды СМЭВ об успешном выполнении всех эталонных запросов по ВС	Не регламентировано	Участник
3	Уведомить Потребителя по электронной почте об успешном выполнении эталонных запросов	Автоматическая отметка в Эмуляторе тестовой среды СМЭВ об успешном выполнении всех эталонных запросов по ВС	Сообщение Участнику по электронной почте об успешном выполнении всех эталонных запросов по ВС	3 рабочих дня после успешного прохождения всех контрольных примеров по ВС	ОЭ ИЭП

Внимание! Успешное выполнение всех эталонных запросов по ВС в тестовой среде СМЭВ не означает автоматического предоставления Участнику доступа к этому ВС в продуктивной среде СМЭВ.

10.16 Подключение к продуктивной СМЭВ. Организация защищённого канала связи

Подключение информационных систем Участника к продуктивной среде СМЭВ возможно только после получения доступа в закрытый сегмент СМЭВ и организации защищённого канала связи.

Участники процесса

- Участник или Иная организация.
- Оператор СМЭВ.
- ОЭ ИЭП.

Предусловия процесса

- Основанием выполнения процедуры являются нормативно-правовые акты, приведённые в разделе 3 Нормативные ссылки текущего документа.
- Участники межведомственного информационного взаимодействия федерального и регионального уровня, участвующие в предоставлении и (или) организации предоставления государственных и муниципальных услуг, получают в безвозмездное временное пользование программно-технические средства ведомственного сегмента СМЭВ, в частности – криптооборудование, от Оператора СМЭВ, передача осуществляется на основании установленных Оператором СМЭВ документов.
- Обеспечение программно-техническими средствами в части сегмента СМЭВ, организуемого на стороне Иной организации, в частности – криптооборудованием, а также работы по организации защищённого канала связи и дальнейшее обслуживание его производственных функций, осуществляется за счёт собственных средств Иной организации.
- Условие присоединения к регламенту и заключение соглашения о ссуде с оператором СМЭВ является обязательным для федеральных органов государственной власти, с иными органами и организациями необходимость заключения указанных соглашений определяется в соответствии с действующим законодательством.

Шаги процесса

Шаги процесса для Участников информационного взаимодействия федерального уровня и Участников информационного взаимодействия регионального уровня приведены в таблице 26. Шаги процесса для Участников, представляющих Иные организации, приведены в таблице 27.

Таблица 26 – Шаги процесса для Участников информационного взаимодействия федерального уровня и Участников информационного взаимодействия регионального уровня

№	Шаг	Входные данные	Выходные данные	Срок исполнения	Ответственный исполнитель
1	Подготовить Соглашение о ссуде: • Подготовить Соглашение о ссуде, заверенное подписью и печатью. • Направить Соглашение о ссуде почтовым отправлением в адрес Оператора СМЭВ.		Почтовое отправление в адрес Оператора СМЭВ		Участник
2	Известить по электронной почте Участника информационного взаимодействия о подписании Соглашения о ссуде со стороны Оператора СМЭВ	Подписанное Соглашение о ссуде	Сообщение по электронной почте в адрес Участника с приложением скана подписанного Соглашения о ссуде	3 рабочих дня с момента подписания и регистрации Соглашения о ссуде	Оператор СМЭВ
3	Проинформировать по электронной почте Оператора СМЭВ о готовности к получению криптооборудования	Сообщение по электронной почте в	Информационное сообщение по электронной почте в адрес	3 рабочих дня с момента получения	Участник

№	Шаг	Входные данные	Выходные данные	Срок исполнения	Ответственный исполнитель
	и его размещению согласно Требованиям к Участникам информационного взаимодействия при подключении криптомаршрутизатора VipNet (раздел 12 Приложение А. Требования к Участникам информационного взаимодействия при подключении криптомаршрутизатора VipNet). Обращение должно иметь тип в соответствии с таблицей типизации заявок (таблица 41)	адрес Участника с приложением скана подписанного Соглашения о ссуде	Оператора СМЭВ	уведомления о подписании Соглашения о ссуде	
4	Проинформировать по электронной почте ОЭ ИЭП о подписании соглашения о взаимодействии	Подписанное Соглашение о ссуде	Сообщение электронной почты, включающее в себя сканы Официального распоряжения с приложением заявки на присоединение и подписанного соглашения о ссуде	3 рабочих дня	Оператор СМЭВ
5	Выполнить первичную обработку заявки: • Зарегистрировать заявку. • Направить по электронной почте в адрес Участника письмо с регистрационным номером заявки. • Определить тип заявки. • Проверить заявку на соответствие установленным требованиям. • При несоответствии заявки требованиям, отклонить заявку и уведомить об этом Участника по электронной почте. • При необходимости получить у Участника дополнительную информацию.	Сообщение электронной почты, включающее в себя сканы Официального распоряжения с приложением заявки на присоединение и подписанного соглашения о ссуде	Сообщение по электронной почте в адрес Участника о регистрации заявки	1 рабочий день	ОЭ ИЭП
6	Выполнить работы по доставке, монтажу и запуску криптооборудования: • Обеспечить предварительную настройку на основе представленных Участником технических сведений по форме, приложенной к Требованиям к Участникам информационного	Сообщение электронной почты, включающее в себя сканы Официального распоряжения с приложением заявки на присоединение и	Уведомление по электронной почте представителей Участника.	14 рабочих дней. В случае возникновения трудностей, не связанных с деятельностью	ОЭ ИЭП. Соисполнитель: Участник

№	Шаг	Входные данные	Выходные данные	Срок исполнения	Ответственный исполнитель
	взаимодействия при подключении криптомаршрутизатора VipNet. • Выполнить доставку, монтаж и запуск криптооборудования (криптомаршрутизатор – VipNet Coordinator HW1000) по указанному в Соглашении о ссуде адресу. • Монтаж и запуск осуществляются представителями оператора СМЭВ при условии присутствия уполномоченного представителя Участника. Типовой комплект оборудования состоит из двух единиц VipNet Coordinator HW1000 (основное устройство и «горячий резерв»)	подписанного соглашения о ссуде		представителей ОЭ ИЭП, срок шага может быть увеличен	
7	По факту передачи оператором СМЭВ криптооборудования Участнику, обеими сторонами подписывается Акт приёма-передачи оборудования (форма Акта определяется Оператором СМЭВ)	Уведомление по электронной почте представителей Участника	Подписанный Акт приёма-передачи оборудования	2 рабочих дня	Оператор СМЭВ. Участник
8	Выполнить завершающие действия по заявке: • Закрыть заявку. • Уведомить Участника о закрытии заявки	Подписанный Акт приёма-передачи оборудования	Сообщение Участнику по электронной почте о закрытии заявки	1 рабочий день с момента подписания Акта приёма-передачи оборудования	ОЭ ИЭП

Описание VipNet Coordinator HW1000 приведено в разделе 13 Приложение Б. Описание VipNet Coordinator HW1000.

Комплекты криптооборудования могут быть установлены в нескольких точках (по желанию Участника) – в силу географической распределённой его подразделений, участвующих в оказании государственных услуг.

Криптооборудование не устанавливается в территориальных органах Участника – обеспечение защищённых каналов связи «территориальный орган – центральный аппарат» относится к компетенции ведомства. Оператор СМЭВ, как федеральной государственной информационной системы, обеспечивает подключение с использованием защищённых каналов связи только организационных единиц Участника информационного взаимодействия федерального уровня к СМЭВ.

Таблица 27 – Шаги процесса для Участников, представляющих Иные организации

№	Шаг	Входные данные	Выходные данные	Срок исполнения	Ответственный исполнитель
1	Подготовить подписанную и заверенную печатью заявку на подключение. Направить в адрес Оператора СМЭВ почтовым отправлением заявку на присоединение.		Почтовое отправление в адрес Оператора СМЭВ		Иная организация
2	Получение одобрения на подключение со стороны «Подкомиссии по использованию информационных технологий при предоставлении государственных и муниципальных услуг Правительственной комиссии по использованию информационных технологий для улучшения качества жизни и условий ведения предпринимательской деятельности»	Заявка на подключение	Одобрение подключения		Оператор СМЭВ
3	Известить по электронной почте Участника о подписании заявки на присоединение со стороны Оператора СМЭВ	Подписанная заявка на присоединение	Сообщение по электронной почте в адрес Иной организации с приложением скана подписанной заявки на присоединение	3 рабочих дня с момента подписания заявки на присоединение	Оператор СМЭВ
4	Проинформировать по электронной почте Оператора СМЭВ о готовности к получению и размещению криптооборудования согласно требованиям, изложенным в 12 Приложение А. Требования к Участникам информационного взаимодействия при подключении криптомаршрутизатора VipNet. Обращение должно иметь тип в соответствии с таблицей типизации заявок	Сообщение по электронной почте в адрес Иной организации с приложением скана подписанной заявки на присоединение	Информационное сообщение по электронной почте в адрес Оператора СМЭВ	3 рабочих дня с момента получения уведомления о подписании заявки на присоединение	Иная организация

№	Шаг	Входные данные	Выходные данные	Срок исполнения	Ответственный исполнитель
	(таблица 41)				
5	Проинформировать ОЭ ИЭП о подписании Заявки на присоединение Иной организацией	Подписанная заявка на присоединение	Сообщение электронной почты, включающее в себя сканы Официального распоряжения с приложением подписанной заявки на присоединение	3 рабочих дня с момента подписания заявки на присоединение	Оператор СМЭВ
6	Выполнить первичную обработку заявки: • Зарегистрировать заявку. • Направить по электронной почте в адрес Иной организации письмо с регистрационным номером заявки. • Определить тип заявки. • Проверить заявку на соответствие установленным требованиям. • При несоответствии заявки требованиям, отклонить заявку и уведомить об этом Иную организацию по электронной почте. • При необходимости получить у Иной организации дополнительную информацию.	Сообщение электронной почты, включающее в себя сканы Официального распоряжения с приложением подписанной заявки на присоединение	Сообщение по электронной почте в адрес Иной организации о регистрации заявки	1 рабочий день с момента получения Официального распоряжения	ОЭ ИЭП
7	Выполнить за счёт собственных средств технологические операции по присоединению своей информационной системы к СМЭВ с учётом требований, изложенных в 12 Приложение А. Требования к Участникам информационного взаимодействия при подключении криптомаршрутизатора VipNet. Выполнить следующие работы на договорной основе с Иной организацией: • Поставить криптооборудование	Сообщение по электронной почте в адрес ОЭ ИЭП с приложением скана подписанной заявки на присоединение	Акты завершения работ по настройке и запуску криптооборудования	14 рабочих дней с даты заключения договора с ОЭ ИЭП на организацию защищённого канала связи и дальнейшее обслуживание его производственных функций. В случае возникновения	Иная организация за счёт собственных средств. Соисполнитель: ОЭ ИЭП. Возможно привлечение к поставке и монтажу криптооборудования сторонней организации, имеющей

№	Шаг	Входные данные	Выходные данные	Срок исполнения	Ответственный исполнитель
	(Опциональная услуга, выбор поставщика оборудования остаётся за Иной организацией). • Выполнить монтаж криптооборудования (криптомаршрутизатор – VipNet Coordinator HW1000, описание которого приведено в разделе 13 Приложение Б. Описание VipNet Coordinator HW1000 или VipNet Coordinator HW100) по указанному в договоре адресу (Опциональная услуга, монтаж может производиться сертифицированными специалистами Иной организации в соответствии с требованиями производителя). • Выполнить предварительную настройку и запуск криптооборудования (на основе представленных Иной организацией технических сведений по форме, приложенной к Требованиям к Участникам информационного взаимодействия при подключении криптомаршрутизатора VipNet согласно требованиям, изложенным в разделе 12 Приложение А. Требования к Участникам информационного взаимодействия при подключении криптомаршрутизатора VipNet. • Выполнять обслуживание производственных функций защищённого канала связи. Типовой комплект оборудования состоит из двух единиц VipNet Coordinator HW1000			трудностей, не связанных с деятельностью представителей ОЭ ИЭП, срок шага может быть увеличен	права на выполнение таких работ.

№	Шаг	Входные данные	Выходные данные	Срок исполнения	Ответственный исполнитель
	(основное устройство и «горячий резерв») или VipNet Coordinator HW100.				
8	Подписать по факту выполнения технологических операций по присоединению информационной системы Иной организации к СМЭВ Акт подключения Иной организации к СМЭВ (форма Акта предоставляется ОЭ ИЭП).	Акты завершения работ по настройке и запуску криптооборудования	Подписанный Акт подключения Иной организации к СМЭВ	2 рабочих дня	ОЭ ИЭП. Соисполнитель: Иная организация
9	Выполнить завершающие действия по заявке: • Закрыть заявку. • Уведомить Иную организацию о закрытии заявки	Подписанный Акт подключения Иной организации к СМЭВ	Сообщение Иной организации по электронной почте о закрытии заявки	1 рабочий день с момента подписания Акта подключения Иной организации к СМЭВ	ОЭ ИЭП

10.17 Регистрация информационной системы в продуктивной СМЭВ

Для осуществления межведомственного информационного взаимодействия с использованием СМЭВ, Участник должен быть зарегистрирован в продуктивной среде СМЭВ.

Участники процесса

- Участник.
- ОЭ ИЭП.

Предусловия процесса

- Сотрудник Участника, подающий заявку, имеет права доступа к функционалу подачи заявок на выполнение регламентных процедур из Личного кабинета Технологического портала.
- Информационная система Участника подключена к продуктивной среде СМЭВ согласно Правилам подключения к СМЭВ.
- Участник зарегистрирован в тестовой СМЭВ согласно Правилам регистрации в СМЭВ информационной системы.
- Участник получил отдельную ЭП-ОВ для каждой ИС, подключаемой к продуктивной среде СМЭВ.
- Участники должны использовать сертификаты ключей подписей, изготовленные аккредитованным Минкомсвязью России удостоверяющим центром http://e-trust.gosuslugi.ru/CA

Структура сертификата ключа ЭП-ОВ должна соответствовать Требованиям к единой структуре сертификата ключа проверки электронной подписи, утверждаемым Приказом Федеральной службы безопасности РФ от 27.12.2011г. № 795 «Об утверждении требований к форме квалифицированного сертификата ключа проверки электронной подписи» в соответствии с Федеральным законом от 6 апреля 2011 года № 63-ФЗ «Об электронной подписи».

Шаги процесса

Шаги процесса приведены в таблице 28.

Таблица 28 – Регистрация информационной системы в продуктивной среде СМЭВ

№	Шаг	Входные данные	Выходные данные	Срок исполнения	Ответственный исполнитель
1	В Технологическом портале создать заявку на регистрацию ИС в продуктивной СМЭВ. Заявка должна содержать информацию: • Наименование среды СМЭВ – Продуктивная. • Данные об ИС: ○ Полное наименование ИС. ○ Краткое наименование ИС. ○ Идентификатор в ФРГУ. • Данные об Участнике-владельце ИС: ○ Полное наименование. ○ Краткое наименование. ○ Регион.		Заявка Технологического портала на регистрацию ИС в продуктивной СМЭВ с приложением комплекта документов в электронном виде: • Сертификат ЭП-ОВ. • Эталонный запрос и эталонный ответ для (ИС Поставщика).		Участник

№	Шаг	Входные данные	Выходные данные	Срок исполнения	Ответственный исполнитель
	○ Идентификатор в ФРГУ. • Сведения о сертификате ключа ЭП, используемом Участником-владельцем ИС: ○ Серийный номер СКП. ○ Дата начала действия СКП. ○ Дата окончания действия СКП. ○ Удостоверяющий центр. ○ Город, в котором был выдан СКП. • Ответственные за функционирование ИС представители Участника-владельца ИС, как минимум два представителя: ○ Фамилия. ○ Имя. ○ Отчество. ○ Должность. ○ Контактный телефон. ○ Адрес электронной почты.				
2	Выполнить первичную обработку заявки: • Зарегистрировать заявку. • Направить по электронной почте в адрес Участника письмо с регистрационным номером заявки. • Определить тип заявки. • Проверить заявку на соответствие установленным требованиям. • При несоответствии заявки требованиям, отклонить заявку и уведомить об этом Участника по электронной почте. • При необходимости получить у Участника дополнительную информацию.	Заявка Технологического портала на регистрацию ИС в продуктивной СМЭВ с приложением комплекта документов в электронном виде: • Сертификат ЭП-ОВ. • Эталонный запрос и эталонный ответ для (ИС Поставщика).	Сообщение по электронной почте в адрес Участника	1 рабочий день с момента получения заявки	ОЭ ИЭП
3	Выполнить регистрацию ИС Участника в	Заявка	Сообщение по электронной	3 рабочих дня с	ОЭ ИЭП

№	Шаг	Входные данные	Выходные данные	Срок исполнения	Ответственный исполнитель
	продуктивной среде СМЭВ при условии корректности заполнения представленных документов и полноты представленной информации	Технологического портала на регистрацию ИС в тестовой СМЭВ с приложением комплекта документов в электронном виде: • Сертификат ЭП-ОВ. • Эталонный запрос и эталонный ответ для (ИС Поставщика).	почте в адрес Участника об успешной регистрации его ИС в продуктивной среде СМЭВ	момента получения полной информации по заявке. Срок обоснован особенностью процесса регистрации и необходимостью добавления сертификатов в TSL и организации доступа к CRL	
4	Закрыть заявку. Уведомить Участника о закрытии заявки.	Сообщение по электронной почте в адрес Участника об успешной регистрации его ИС в продуктивной среде СМЭВ	Сообщение Участнику по электронной почте о закрытии заявки	3 рабочих дня с момента получения сообщения с положительным результатом тестирования	ОЭ ИЭП

Внимание! В случае отсутствия в течение 5 рабочих дней ответа от Участника на запрос ОЭ ИЭП, последний инициирует процесс Принудительного закрытия заявки.

Внимание! В одной заявке на регистрацию ИС в продуктивной СМЭВ может быть указана только одна ИС

При возникновении спорных ситуаций в процессе исполнения Правил между Участниками и ОЭ ИЭП, последний информирует об этом Оператора СМЭВ, с целью их разрешения.

10.18 Перенастройка криптооборудования

Необходимость в перенастройке криптооборудования может возникать в случае изменения адресного пространства или физического размещения оборудования ИС Участника, а так же в случае изменения настроек криптооборудования на стороне ОЭ ИЭП.

Участники процесса

- Участник.
- ОЭ ИЭП.

Предусловия процесса

- Сообщение с заявкой отправлено с доверенного электронного адреса организации Участника.
- ИС Участника должна быть зарегистрирована в продуктивной среде СМЭВ согласно Правилам по регистрации в СМЭВ информационной системы.

Шаги процесса

В случае перенастройки криптооборудования ИС Участника, шаги процесса приведены в таблице 29.

Таблица 29 – Перенастройка криптооборудования

№	Шаг	Входные данные	Выходные данные	Срок исполнения	Ответственный исполнитель
1	Направить по электронной почте в адрес ОЭ ИЭП заявку на перенастройку криптооборудования. Обращение должно иметь тип в соответствии с таблицей типизации запросов (таблица 41)		Сообщение по электронной почте с заявкой на перенастройку криптооборудования, содержащую следующую информацию:		Участник

№	Шаг	Входные данные	Выходные данные	Срок исполнения	Ответственный исполнитель
			• Описание причин перенастройки оборудования. • Список ВС, приём сообщений по которым будет приостановлен. • Контактные данные ответственных технических специалистов, которые при необходимости могут оказать консультативную помощь по вопросам функционирования ИС Участника		
2	Выполнить первичную обработку заявки: • Зарегистрировать заявку. • Направить по электронной почте в адрес Участника письмо с регистрационным номером заявки. • Определить тип заявки. • Проверить заявку на соответствие установленным требованиям. • При несоответствии заявки требованиям, отклонить заявку и уведомить об этом Участника по электронной почте. • При необходимости получить у Участника дополнительную информацию.	Сообщение по электронной почте с заявкой на перенастройку криптооборудования	Сообщение по электронной почте в адрес Участника	1 рабочий день с момента получения заявки	ОЭ ИЭП
3	Согласовать дату проведения перенастройки криптооборудования	Сообщение по электронной почте с заявкой на перенастройку криптооборудования	Сообщение по электронной почте в адрес Участника о согласованной дате проведения работ	3 рабочих дня с момента получения полной информации по заявке.	ОЭ ИЭП. Соисполнитель: Участник
4	Опубликовать на Технологическом портале СМЭВ	Сообщение по	Публикация на	3 рабочих дня с	ОЭ ИЭП

№	Шаг	Входные данные	Выходные данные	Срок исполнения	Ответственный исполнитель
	информацию о временной недоступности ВС	электронной почте в адрес Участника о согласованной дате проведения работ	Технологическом портале	момента получения полной информации по заявке.	
5	Произвести перенастройку доставку, монтаж и запуск криптооборудования (криптомаршрутизатор – VipNet Coordinator HW1000) по указанному в соглашении о ссуде адресу. Монтаж и запуск осуществляются представителями оператора СМЭВ при условии присутствия уполномоченного представителя Участника Типовой комплект оборудования состоит из двух единиц VipNet Coordinator HW1000 (основное устройство и «горячий резерв»).	Сообщение по электронной почте с заявкой на перенастройку криптооборудования	Сообщение Участнику по электронной почте об успешном завершении работ	14 рабочих дней с согласованной даты проведения перенастройки криптооборудования. В случае возникновения трудностей, не связанных с деятельностью представителей ОЭ ИЭП, срок шага может быть увеличен	ОЭ ИЭП. Соисполнитель: Участник
6	Выполнить завершающие действия по заявке: • Закрыть заявку. • Уведомить Участника о закрытии заявки.	Сообщение по электронной почте с положительным результатом тестирования	Сообщение Участнику по электронной почте о закрытии заявки	3 рабочих дня с момента получения сообщения с положительным результатом тестирования	ОЭ ИЭП

Внимание! В случае отсутствия в течение 5 рабочих дней ответа от Участника на запрос ОЭ ИЭП, последний инициирует процесс Принудительного закрытия заявки.

В случае перенастройки криптооборудования на стороне ОЭ ИЭП, ОЭ ИЭП не позже чем за 7 дней до начала работ направляет уведомление о работах по адресам Участников. После выполнения работ ОЭ ИЭП незамедлительно уведомляет Участниках о выполненных работах.

10.19 Внесение изменений в информационную систему Участника информационного взаимодействия

10.19.1 Внесение изменений в ИС Участника в связи с плановой заменой ключа электронной подписи

Необходимость в плановой замене ключа электронной подписи может возникать в связи с истечением срока действия текущего ключа.

Участники процесса

- Участник.
- ОЭ ИЭП.

Предусловия процесса

- Сотрудник Участника, подающий заявку, имеет права доступа к функционалу подачи заявок на выполнение регламентных процедур из Личного кабинета Технологического портала.
- ИС Участника должна быть зарегистрирована в продуктивной среде СМЭВ согласно Правилам подключения к СМЭВ.
- Участник должен произвести замену ключа электронной подписи.
- Участники должны использовать сертификаты ключей подписей, изготовленные аккредитованным Минкомсвязью России удостоверяющим центром http://e-trust.gosuslugi.ru/CA

Структура сертификата ключа ЭП-ОВ должна соответствовать Требованиям к единой структуре сертификата ключа проверки электронной подписи, утверждаемым Приказом Федеральной службы безопасности РФ от 27.12.2011г. № 795 «Об утверждении требований к форме квалифицированного сертификата ключа проверки электронной подписи» в соответствии с Федеральным законом от 6 апреля 2011 года № 63-ФЗ «Об электронной подписи».

Шаги процесса

Шаги процесса приведены в таблице 30.

Таблица 30 – Внесение изменений в ИС Участника в связи с плановой заменой ключа ЭП

№	Шаг	Входные данные	Выходные данные	Срок исполнения	Ответственный исполнитель
1	На Технологическом портале создать заявку на внесение изменений в ИС в связи с плановой заменой ключа ЭП. Заявка должна содержать информацию: • Тип замены – Плановая. • Данные об ИС: ○ Полное наименование ИС. ○ Краткое наименование ИС. ○ Идентификатор в ФРГУ. • Данные об Участнике-владельце ИС: ○ Полное наименование ведомства. ○ Краткое наименование ведомства. ○ Регион. ○ Идентификатор в ФРГУ. • Сведения о сертификате ключа ЭП-ОВ, используемом Участником-владельцем: ○ Серийный номер СКП. ○ Дата начала действия СКП. ○ Дата окончания действия СКП. ○ Удостоверяющий центр. ○ Город, в котором был выдан СКП. • Ответственные за функционирование ИС представители Участника-владельца ИС, как минимум два представителя: ○ Фамилия. ○ Имя. ○ Отчество. ○ Должность. ○ Контактный телефон. ○ Адрес электронной почты.		Заявка Технологического портала на внесение изменений в ИС, с приложением следующих документов в электронной форме: • Обновлённого сертификата ключа электронной подписи ИС в формате BASE 64 (*.cer).	Не позднее 7 рабочих дней до планируемой даты замены ключа	Участник
2	Выполнить первичную обработку заявки: • Зарегистрировать заявку.	Заявка Технологического	Сообщение по электронной почте в адрес Участника	3 рабочих дня с момента получения	ОЭ ИЭП

№	Шаг	Входные данные	Выходные данные	Срок исполнения	Ответственный исполнитель
	• Направить по электронной почте в адрес Участника письмо с регистрационным номером заявки. • Определить тип заявки. • Проверить заявку на соответствие установленным требованиям. • При несоответствии заявки требованиям, отклонить заявку и уведомить об этом Участника по электронной почте. • При необходимости получить у Участника дополнительную информацию.	портала на внесение изменений в ИС с приложением документов в электронной форме		заявки	
3	Выполнить работы по внесению нового ключа в СМЭВ: • Добавить в хранилище сертификатов СМЭВ информацию о новом ключе ЭП-ОВ, тем самым обеспечивая возможность работы ИС с использованием старого и нового ключа, и указать период валидности сертификата. • Проинформировать по электронной почте Участника об этом.	Заявка Технологического портала на внесение изменений в ИС с приложением документов в электронной форме	Сообщение по электронной почте в адрес Участника об успешном завершении работ	3 рабочих дня с момента получения полной информации по заявке.	ОЭ ИЭП
4	Перевести ИС на использование нового ключа ЭП и уведомить по электронной почте ОЭ ИЭП о начале использования нового ключа ЭП-ОВ	Сообщение по электронной почте в адрес Участника об успешном завершении работ	Сообщение по электронной почте в адрес ОЭ ИЭП о выполнении перевода ИС на использование нового ключа ЭП-ОВ	3 рабочих дня с момента получения уведомления от ОЭ ИЭП	Участник
5	Выполнить завершающие действия по заявке: • Закрыть заявку. • Уведомить Участника о закрытии заявки.	Сообщение по электронной почте в адрес ОЭ ИЭП о выполнении перевода ИС на использование нового ключа ЭП-ОВ	Сообщение Участнику по электронной почте о закрытии заявки	3 рабочих дня с момента сообщения о выполнении перевода ИС на использование нового ключа ЭП-ОВ	ОЭ ИЭП

Внимание! В случае отсутствия в течение 5 рабочих дней ответа от Участника на запрос ОЭ ИЭП, последний инициирует процесс Принудительного закрытия заявки.

Внимание! При возникновении спорных ситуаций в процессе исполнения Правил между Участниками информационного взаимодействия и ОЭ ИЭП, последний информирует об этом Оператора СМЭВ, с целью их разрешения

10.19.2 Внесение изменений в информационную систему участника информационного взаимодействия в связи с внеплановой заменой ключа электронной подписи

Необходимость во внеплановой замене ключа электронной подписи может возникать в связи с компрометацией текущего ключа. При попытке взаимодействия с компрометированным ключом, СМЭВ выдаст соответствующую ошибку.

Участники процесса

- Участник.
- ОЭ ИЭП.

Предусловия процесса

- Сотрудник Участника, подающий заявку, имеет права доступа к функционалу подачи заявок на выполнение регламентных процедур из Личного кабинета Технологического портала.
- ИС Участника должна быть зарегистрирована в продуктивной среде СМЭВ согласно Правилам подключения к СМЭВ.
- Участник должен произвести замену ключа электронной подписи.
- Участники должны использовать сертификаты ключей подписей, изготовленные аккредитованным Минкомсвязью России удостоверяющим центром http://e-trust.gosuslugi.ru/CA
- Структура сертификата ключа ЭП-ОВ должна соответствовать Требованиям к единой структуре сертификата ключа проверки электронной подписи, утверждаемым Приказом Федеральной службы безопасности РФ от 27.12.2011г. № 795 «Об утверждении требований к форме квалифицированного сертификата ключа проверки электронной подписи» в соответствии с Федеральным законом от 6 апреля 2011 года № 63-ФЗ «Об электронной подписи».

Шаги процесса

Шаги процесса приведены в таблице 31

Таблица 31 - Внесение изменений в ИС Участника в связи с внеплановой заменой ключа ЭП

№	Шаг	Входные данные	Выходные данные	Срок исполнения	Ответственный исполнитель
1	В Технологическом портале создать заявку на внесение изменений в ИС в связи с внеплановой заменой ключа ЭП. Заявка должна содержать информацию: • Тип замены – Внеплановая. • Данные об ИС: ○ Полное наименование ИС. ○ Краткое наименование ИС. ○ Идентификатор в ФРГУ. • Данные об Участнике-владельце ИС: ○ Полное наименование ведомства. ○ Краткое наименование ведомства. ○ Регион. ○ Идентификатор в ФРГУ. • Сведения о сертификате ключа ЭП, используемом Участником-владельцем: ○ Серийный номер СКП. ○ Дата начала действия СКП. ○ Дата окончания действия СКП. ○ Удостоверяющий центр. ○ Город, в котором был выдан СКП. • Ответственные за функционирование ИС представители Участника-владельца ИС, как минимум два представителя: ○ Фамилия. ○ Имя. ○ Отчество. ○ Должность.		Заявка Технологического портала на внесение внеплановых изменений в ИС, с приложением следующих документов в электронной форме: • Обновлённого сертификата ключа электронной подписи ИС в формате BASE 64 (*.cer).		Участник

№	Шаг	Входные данные	Выходные данные	Срок исполнения	Ответственный исполнитель
	○ Контактный телефон. ○ Адрес электронной почты.				
2	Выполнить первичную обработку заявки: • Зарегистрировать заявку. • Направить по электронной почте в адрес Участника письмо с регистрационным номером заявки. • Определить тип заявки. • Проверить заявку на соответствие установленным требованиям. • При несоответствии заявки требованиям, отклонить заявку и уведомить об этом Участника по электронной почте. • При необходимости получить у Участника дополнительную информацию.	Заявка Технологического портала на внесение внеплановых изменений в ИС, с приложением документов в электронной форме	Сообщение по электронной почте в адрес Участника	1 рабочий день с момента получения заявки	ОЭ ИЭП
3	Выполнить работы по внесению нового ключа в СМЭВ: • Добавить в хранилище сертификатов информацию о новом ключе ЭП-ОВ и указать интервал валидности сертификата. • Установить интервал валидности старой ЭП-ОВ завершившимся	Заявка Технологического портала на внесение внеплановых изменений в ИС, с приложением документов в электронной форме	Сообщение по электронной почте в адрес Участника об успешном выполнении работ	4 рабочих дня с момента получения полной информации по заявке	ОЭ ИЭП
4	Выполнить завершающие действия по заявке: • Закрыть заявку. • Уведомить Участника о закрытии заявки.	Сообщение по электронной почте в адрес Участника об успешном выполнении работ	Сообщение Участнику по электронной почте о закрытии заявки	4 рабочих дня с момента получения полной информации по заявке	ОЭ ИЭП

Внимание! В случае отсутствия в течение 5 рабочих дней ответа от Участника на запрос ОЭ ИЭП, последний инициирует процесс Принудительного закрытия заявки.

Внимание! При возникновении спорных ситуаций в процессе исполнения Правил между Участниками информационного взаимодействия и ОЭ ИЭП, последний информирует об этом Оператора СМЭВ, с целью их разрешения

10.20 Регистрация Вида сведений в продуктивной среде СМЭВ

Для регистрации ВС федерального и регионального уровня в продуктивной среде СМЭВ используется единый процесс.

Участники процесса

- Участник.
- ОЭ ИЭП.

Предусловия процесса

- Сотрудник Участника, подающий заявку, имеет права доступа к функционалу подачи заявок на выполнение регламентных процедур из Личного кабинета Технологического портала.
- ВС федерального уровня успешно зарегистрирован в продуктивной среде СМЭВ.
- Хотя бы один Потребитель успешно выполнил контрольные примеры для данного ВС на тестовой среде СМЭВ.

Шаги процесса

Шаги процесса приведены в таблице 32.

Таблица 32 - Регистрация вида сведений в продуктивной СМЭВ

№	Шаг	Входные данные	Выходные данные	Срок исполнения	Ответственный исполнитель
1	В Технологическом портале создать заявку на регистрацию ВС в продуктивной среде СМЭВ Заявка должна содержать информацию: • Наименование среды СМЭВ – Продуктивная. • Информация о ВС: ○ Наименование ВС.		Заявка Технологического портала на регистрацию ВС в продуктивной среде СМЭВ		Участник

№	Шаг	Входные данные	Выходные данные	Срок исполнения	Ответственный исполнитель
	○ Назначение ВС. ○ Область применения ВС. ○ Тип запроса (запрос, рассылка). ○ Тип маршрутизации. ○ Namespace URI. ○ Идентификатор в ФРГУ. ○ Версия ВС. ○ Версия МР3.х. ○ Формат ВС (XSD схема(ы)). ○ XPath-выражение идентифицирующее элемент сообщения, содержащий код региональной маршрутизации. ○ Эталонные запросы и эталонные ответы. ○ Операции (описание операций формата ВС). • Информация об Участнике-владельце ВС: ○ Полное наименование Участника. ○ Краткое наименование Участника. ○ Регион. ○ Идентификатор в ФРГУ. • Информация об ИС владельца: ○ Полное наименование ИС. ○ Краткое наименование ИС. ○ Идентификатор в ФРГУ. • Ответственные за функционирование ВС представители Участника-владельца ИС, как минимум два представителя: ○ Фамилия. ○ Имя. ○ Отчество. ○ Должность. ○ Контактный телефон.				

№	Шаг	Входные данные	Выходные данные	Срок исполнения	Ответственный исполнитель
	○ Адрес электронной почты.				
2	Выполнить первичную обработку заявки: • Зарегистрировать заявку. • Направить по электронной почте в адрес Участника письмо с регистрационным номером заявки. • Определить тип заявки. • Проверить заявку на соответствие установленным требованиям. • При несоответствии заявки требованиям, отклонить заявку и уведомить об этом Участника по электронной почте. • При необходимости получить у Участника дополнительную информацию.	Заявка Технологического портала на регистрацию ВС в продуктивной среде СМЭВ	Сообщение по электронной почте в адрес Участника	3 рабочих дня с момента получения заявки	ОЭ ИЭП
3	Проверить успешное выполнение эталонных запросов в логах МТ тестовой среды СМЭВ	Заявка Технологического портала на регистрацию ВС в продуктивной среде СМЭВ		4 рабочих дня с момента получения полной информации по заявке	ОЭ ИЭП
4	Получить данные ВС из тестовой среды СМЭВ	Заявка Технологического портала на регистрацию ВС в продуктивной среде СМЭВ	Данные ВС, готовые к переносу в продуктивную среду СМЭВ	4 рабочих дня с момента получения полной информации по заявке	ОЭ ИЭП
5	Зарегистрировать ВС в продуктивной среде СМЭВ	Заявка Технологического портала на регистрацию ВС в продуктивной среде СМЭВ	ВС зарегистрирован в продуктивной среде СМЭВ	4 рабочих дня с момента получения полной информации по заявке	ОЭ ИЭП
6	Разместить на Технологическом портале СМЭВ информацию о ВС, зарегистрированном в		Публикация на Технологическом портале	4 рабочих дня с момента получения	ОЭ ИЭП

№	Шаг	Входные данные	Выходные данные	Срок исполнения	Ответственный исполнитель
	продуктивной среде СМЭВ.		информации о ВС, зарегистрированном в продуктивной среде СМЭВ	полной информации по заявке	
7	Выполнить завершающие действия по заявке: • Закрыть заявку. • Уведомить Участника о закрытии заявки.	Публикация на Технологическом портале информации о ВС, зарегистрированном в продуктивной среде СМЭВ	Сообщение Участнику по электронной почте о закрытии заявки	4 рабочих дня с момента получения полной информации по заявке	ОЭ ИЭП

Внимание! В случае отсутствия в течение 5 рабочих дней ответа от Участника на запрос ОЭ ИЭП, последний инициирует процесс Принудительного закрытия заявки.

10.21 Получение доступа к Виду сведений в продуктивной среде СМЭВ

Предоставление Участнику доступа к ВС в продуктивной среде СМЭВ производится по письменной заявке Участника после успешного выполнения эталонных запросов к Эмулятору в тестовой среде СМЭВ.

Участники процесса

- Потребитель.
- Поставщик.
- Оператор СМЭВ.
- ОЭ ИЭП.

Предусловия процесса

- Сотрудник Участника, подающий заявку, имеет права доступа к функционалу подачи заявок на выполнение регламентных процедур из Личного кабинета Технологического портала.
- В заявке на подключение указаны доверенный адрес электронной почты и номер телефона, выделенные согласно требованиям раздела 9 Способы коммуникации Участников информационного взаимодействия.
- ИС Участника должна быть зарегистрирована в продуктивной среде СМЭВ согласно Правилам по регистрации в СМЭВ информационной системы.
- Участник должен определить ВС, доступ к которому необходимо получить, в соответствии с нормативными правовыми актами, подтверждающими основание получения доступа к данному ВС.
- Участник успешно выполнил эталонные запросы к Эмулятору для данного ВС в тестовой среде СМЭВ.
- ВС зарегистрирован в продуктивной среде СМЭВ.

Шаги процесса

Шаги процесса приведены в таблице 33.

Таблица 33 - Получение доступа к виду сведений в продуктивной СМЭВ

№	Шаг	Входные данные	Выходные данные	Срок исполнения	Ответственный исполнитель

5	На Технологическом портале создать заявку на предоставление доступа к ВС в продуктивной среде СМЭВ.
	Заявка должна содержать информацию:
	• Наименование среды СМЭВ - Продуктивная.
	• Операция (получение или отзыв прав доступа).
	• Информация о ВС:
	  ○ Наименование ВС.
	  ○ Версия ВС.
	  ○ Идентификатор в ФРГУ.
	• Информация об Участнике:
	  ○ Полное наименование Участника.
	  ○ Краткое наименование Участника.
	  ○ Регион.
	  ○ Идентификатор в ФРГУ.
			Заявка Технологического портала на предоставление доступа к ВС в продуктивной среде СМЭВ		Потребитель

№	Шаг	Входные данные	Выходные данные	Срок исполнения	Ответственный исполнитель

	• Информация об ИС Участника:
	  ○ Полное наименование ИС.
	  ○ Краткое наименование ИС.
	  ○ Идентификатор в ФРГУ.
	• Ответственные за функционирование ВС представители Участника-владельца ИС, как минимум два представителя:
	  ○ Фамилия.
	  ○ Имя.
	  ○ Отчество.
	  ○ Должность.
	  ○ Контактный телефон.
	  ○ Адрес электронной почты.				

6	Распечатать заявку с Технологического портала, заверить подписью и печатью	Заявка Технологического портала на предоставление доступа к ВС в продуктивной среде СМЭВ	Заявка на предоставление доступа к ВС в продуктивной среде СМЭВ в бумажном виде		Потребитель
7	Направить почтовым отправлением в Департамент развития электронного правительства Оператора СМЭВ заявку в бумажном виде на предоставление доступа к ВС, подписанную уполномоченным лицом Участника, заверенную соответствующей гербовой печатью	Заявка на предоставление доступа к ВС в продуктивной среде СМЭВ в бумажном виде	Подписанная и заверенная печатью Заявка на предоставление доступа к ВС в бумажном виде		Потребитель
8	Принять решение по заявке: • Рассмотреть полученную заявку. • При необходимости проверить успешность выполнения эталонных запросов к Эмулятору в тестовой среде СМЭВ. • Принять решение о необходимости предоставления Потребителю доступа к ВС в продуктивной среде и направить по	Подписанная и заверенная печатью Заявка на предоставление доступа к ВС в бумажном виде	Поручение ОЭ ИЭП с приложением: отсканированного бланка заявки с положительным или отрицательным результатом рассмотрения заявки	6 рабочих дней с момента получения почтового сообщения	Оператор СМЭВ

№	Шаг	Входные данные	Выходные данные	Срок исполнения	Ответственный исполнитель
	электронной почте поручение ОЭ ИЭП				
9	Выполнить первичную обработку заявки: • Зарегистрировать заявку. • Направить по электронной почте в адрес Потребителя письмо с регистрационным номером заявки. • Определить тип заявки. • Проверить заявку на соответствие установленным требованиям. • При несоответствии заявки требованиям, отклонить заявку и уведомить об этом Потребителя по электронной почте. • При необходимости получить у Потребителя дополнительную информацию.	Поручение ОЭ ИЭП с приложением: отсканированного бланка заявки с положительным или отрицательным результатом рассмотрения заявки	Сообщение по электронной почте в адрес Потребителя о регистрации заявки	2 рабочих дня с момента получения заявки	ОЭ ИЭП
10	Предоставить доступ к ВС в продуктивной среде СМЭВ: • Проверить факт успешного выполнения Потребителем эталонных запросов к Эмулятору в тестовой среде СМЭВ. • При успешном прохождении Потребителем эталонных запросов к запрашиваемому ВС предоставить доступ ИС Потребителя к ВС в продуктивной среде СМЭВ. • Направить по электронной почте в адрес Участников (Потребителя и Поставщика) уведомление о необходимости выполнения эталонных запросов от ИС Потребителя к ИС Поставщика в продуктивной среде СМЭВ.	Сообщение по электронной почте в адрес Потребителя о регистрации заявки	Сообщение по электронной почте в адрес Участников (Поставщика и Потребителя) о необходимости выполнения тестирования ВС	3 рабочих дня с момента получения полной информации по заявке	ОЭ ИЭП
11	Выполнить эталонные запросы к ВС в продуктивной среде СМЭВ, направляя запросы от ИС Потребителя к ИС Поставщика	Сообщение по электронной почте в адрес Участников (Поставщика и Потребителя) о необходимости	Сообщения по электронной почте в адрес ОЭ ИЭП об успешном выполнении работ	3 рабочих дня с момента получения сообщения по электронной почте в адрес Участников (Поставщика и	Потребитель. Соисполнители: Поставщик ОЭ ИЭП

№	Шаг	Входные данные	Выходные данные	Срок исполнения	Ответственный исполнитель
		выполнения тестирования ВС		Потребителя) о необходимости выполнения тестирования ВС	
12	Зафиксировать результаты совместного тестирования: • Составить и подписать протокол совместного тестирования доступа к ВС в продуктивной среде СМЭВ (раздел 15 Приложение Г. Форма протокола совместного тестирования Вида сведения). • Направить почтовым отправлением в адрес Оператора СМЭВ протокол совместного тестирования доступа к ВС в продуктивной среде СМЭВ	Сообщения по электронной почте в адрес ОЭ ИЭП об успешном выполнении работ	Подписанный протокол совместного тестирования доступа к ВС в продуктивной среде СМЭВ	3 рабочих дня с момента получения сообщений по электронной почте в адрес ОЭ ИЭП об успешном выполнении работ	ОЭ ИЭП
13	Завершить работы по совместному тестированию доступа к ВС в продуктивной среде СМЭВ: • Утвердить Протокол совместного тестирования доступа к ВС в продуктивной среде СМЭВ. • Направить по электронной почте в адрес ОЭ ИЭП файл с отсканированным утверждённым протоколом совместного тестирования доступа к ВС в продуктивной среде СМЭВ	Подписанный протокол совместного тестирования доступа к ВС в продуктивной среде СМЭВ	Сообщение по электронной почте с приложением файла с отсканированным утверждённым протоколом совместного тестирования доступа к ВС в продуктивной среде СМЭВ	6 рабочих дней с момента представления подписанного протокола совместного тестирования ВС в продуктивной среде СМЭВ	Оператор СМЭВ
14	Выполнить завершающие работы по заявке: • Закрыть заявку. • Уведомить Потребителя о закрытии заявки.	Сообщение по электронной почте с приложением файла с отсканированным утверждённым протоколом совместного тестирования доступа к ВС в продуктивной среде СМЭВ	Сообщение Потребителю по электронной почте о закрытии заявки	4 рабочих дня с момента получения полной информации по заявке	ОЭ ИЭП

Внимание! В случае отсутствия в течение 5 рабочих дней ответа от Поставщика на запрос ОЭ ИЭП, последний инициирует процесс Принудительного закрытия заявки.

Внимание! При необходимости изменения сведений, указанных в бумажной заявке на предоставление доступа к ВС, ОЭ ИЭП должен проинформировать по электронной почте Оператора СМЭВ и получить по электронной почте распоряжение о необходимости повторного выполнения шагов 1 и 2 настоящего процесса.

Внимание! Оператор СМЭВ определяет необходимость составления протокола совместного тестирования доступа к ВС в продуктивной среде СМЭВ для каждого Потребителя

10.22 Изменение паспорта Вида сведений

При изменении XSD-схемы ВС, зарегистрированного в продуктивной среде СМЭВ, заводится новая версия этого ВС с использованием регламентной процедуры, приведённой в разделе 10.20 Регистрация Вида сведений в продуктивной среде СМЭВ текущего документа.

Участники процесса

- Поставщик (далее в рамках текущей процедуры Участник).
- ОЭ ИЭП.

Предусловия процесса

- Сотрудник Участника, подающий заявку, имеет права доступа к функционалу подачи заявок на выполнение регламентных процедур из Личного кабинета Технологического портала.
- ВС, в который вносятся изменения, надлежащим образом зарегистрирован в продуктивной среде СМЭВ.
- Новая версия ВС успешно протестирована в тестовой среде СМЭВ ОЭ ИЭП и Потребителем в соответствии с соответствующими процессами регламента.

Шаги процесса

Шаги процесса приведены в таблице 34.

Таблица 34 - Изменение паспорта Вида сведений

№	Шаг	Входные данные	Выходные данные	Срок исполнения	Ответственный исполнитель
1	На Технологическом портале создать заявку на изменение паспорта ВС. Заявка должна содержать информацию: • Информация о ВС: ○ Наименование ВС. ○ Назначение ВС. ○ Область применения ВС. ○ Идентификатор ФРГУ. • Информация об Участнике-владельце ВС: ○ Полное наименование Участника. ○ Краткое наименование Участника. ○ Регион. ○ Идентификатор ФРГУ. • Информация об ИС Участника-владельца: ○ Полное наименование ИС. ○ Краткое наименование ИС. ○ Идентификатор ФРГУ. • Ответственные за функционирование ВС представители Участника-владельца ИС, как минимум два представителя: ○ Фамилия. ○ Имя. ○ Отчество. ○ Должность. ○ Контактный телефон. ○ Адрес электронной почты.		Заявка Технологического портала на изменение паспорта ВС		Участник
2	Выполнить первичную обработку заявки: • Зарегистрировать заявку.	Заявка Технологического	Сообщение по электронной почте в адрес Участника	3 рабочих дня с момента получения	ОЭ ИЭП

№	Шаг	Входные данные	Выходные данные	Срок исполнения	Ответственный исполнитель
	• Направить по электронной почте в адрес Участника письмо с регистрационным номером заявки. • Определить тип заявки. • Проверить заявку на соответствие установленным требованиям. • При несоответствии заявки требованиям, отклонить заявку и уведомить об этом Участника по электронной почте. • При необходимости получить у Участника дополнительную информацию.	портала на изменение паспорта ВС		заявки	
3	Внести изменения в паспорт ВС в тестовой среде СМЭВ	Заявка Технологического портала на изменение паспорта ВС	Новая версия паспорта ВС зарегистрирована в тестовой среде СМЭВ	3 рабочих дня с момента получения полной информации по заявке	ОЭ ИЭП
4	Обновить на Технологическом портале СМЭВ информацию о паспорте ВС	Новая версия паспорта ВС зарегистрирована в тестовой среде СМЭВ	Публикация на Технологическом портале информации об обновлении паспорта ВС	3 рабочих дня с момента получения полной информации по заявке	ОЭ ИЭП
5	Сообщить Участнику по электронной почте о регистрации новой версии ВС в продуктивной СМЭВ	Публикация на Технологическом портале информации об обновлении паспорта ВС	Сообщение Участнику по электронной почте о регистрации новой версии паспорта ВС	3 рабочих дня с момента получения полной информации по заявке	ОЭ ИЭП
6	Выполнить завершающие действия по заявке: • Закрыть заявку. • Уведомить Участника о закрытии заявки.	Сообщение Участнику по электронной почте о регистрации новой версии паспорта ВС	Сообщение Участнику по электронной почте о закрытии заявки	3 рабочих дня с момента получения полной информации по заявке	ОЭ ИЭП

Внимание! В случае отсутствия в течение 5 рабочих дней ответа от Участника на запрос ОЭ ИЭП, последний инициирует процесс Принудительного закрытия заявки.

10.23 Вывод из эксплуатации Вида сведений

Вывод из эксплуатации ВС производится в случае принятия нормативно-правовых актов, регламентирующих исключение определённого ВС из перечня используемых при межведомственном взаимодействии ВС (например, в связи с выводом в эксплуатацию новой версии ВС).

Участники процесса

- Поставщик.
- Потребитель.
- ОЭ ИЭП.

Предусловия процесса

- Сотрудник Поставщика, подающий заявку, имеет права доступа к функционалу подачи заявок на выполнение регламентных процедур из Личного кабинета Технологического портала.
- ВС, в который вносятся изменения, надлежащим образом зарегистрирован в продуктивной среде СМЭВ.

Шаги процесса

Шаги процесса приведены в таблице 35.

Таблица 35 - Вывод из эксплуатации вида сведений

№	Шаг	Входные данные	Выходные данные	Срок исполнения	Ответственный исполнитель
1	На Технологическом портале создать заявку на вывод из эксплуатации ВС. Заявка должна содержать информацию: • Информация о ВС: ○ Наименование ВС. ○ Версия ВС. ○ Дата вывода из эксплуатации. ○ Идентификатор в ФРГУ. • Информация об Участнике-владельце:		Заявка Технологического портала на вывод из эксплуатации ВС	В сроки, установленные НПА	Поставщик

№	Шаг	Входные данные	Выходные данные	Срок исполнения	Ответственный исполнитель
	○ Полное наименование Участника. ○ Краткое наименование Участника. ○ Регион. ○ Идентификатор в ФРГУ. • Информация об ИС Участника-владельца: ○ Полное наименование ИС. ○ Краткое наименование ИС. ○ Идентификатор в ФРГУ. • Ответственные за функционирование ВС представители Участника-владельца ИС, как минимум два представителя: ○ Фамилия. ○ Имя. ○ Отчество. ○ Должность. ○ Контактный телефон. ○ Адрес электронной почты.				
2	Выполнить первичную обработку заявки: • Зарегистрировать заявку. • Направить по электронной почте в адрес Поставщика письмо с регистрационным номером заявки. • Определить тип заявки. • Проверить заявку на соответствие установленным требованиям. • При несоответствии заявки требованиям, отклонить заявку и уведомить об этом Поставщика по электронной почте. • При необходимости получить у Поставщика дополнительную информацию.	Заявка Технологического портала на вывод из эксплуатации ВС	Сообщение по электронной почте в адрес Поставщика о регистрации заявки	4 рабочих дня с момента получения заявки или в сроки, установленные НПА	ОЭ ИЭП
3	При необходимости, согласовать с Поставщиком и Потребителями срок вывода из эксплуатации ВС	Заявка Технологического портала на вывод из эксплуатации ВС	Сообщение по электронной почте в адрес Потребителей с запросом согласования сроков вывода из эксплуатации ВС	4 рабочих дня с момента получения полной информации по заявке	ОЭ ИЭП

№	Шаг	Входные данные	Выходные данные	Срок исполнения	Ответственный исполнитель
4	Опубликовать на Технологическом портале в разделе «RSS-новости» срок вывода ВС из эксплуатации (срок предупреждения Участников о выводе из эксплуатации устаревшего вида сведений должен быть не менее месяца до момента проведения работ)	Сообщение по электронной почте с ответом (ами) согласования сроков вывода из эксплуатации ВС	Публикация на Технологическом портале сроков вывода из эксплуатации ВС	4 рабочих дня с момента получения полной информации по заявке	ОЭ ИЭП
5	Выполнить работы по выведению ВС из эксплуатации: • Вывести ВС из эксплуатации. • Уведомить по электронной почте Поставщика о выводе ВС из эксплуатации. • Опубликовать на Технологическом портале СМЭВ информацию о выводе ВС из эксплуатации	Публикация на Технологическом портале сроков вывода из эксплуатации ВС	• Сообщение по электронной почте в адрес Поставщика о выводе ВС из эксплуатации. • Публикация на Технологическом портале информации о выводе из эксплуатации ВС	В заявленный срок вывода ВС из эксплуатации	ОЭ ИЭП
6	Выполнить завершающие действия по заявке: • Закрыть заявку. • Уведомить Поставщика о закрытии заявки.	Сообщение по электронной почте в адрес Поставщика об успешном выполнении работ	Сообщение Поставщику по электронной почте о закрытии заявки	4 рабочих дня с момента получения полной информации по заявке	ОЭ ИЭП

Внимание! В случае отсутствия в течение 5 рабочих дней ответа от Поставщика на запрос ОЭ ИЭП, последний инициирует процесс Принудительного закрытия заявки.

10.24 Отмена заявки

Отмена может быть выполнена для заявок, отправленных как через Технологический портал, так и по электронной почте. Отмена незарегистрированной заявки возможна по телефону до момента её регистрации. В противном случае следует воспользоваться Технологическим порталом или электронной почтой и указать в заявке номер отменяемой заявки.

Отмена ранее поданной заявки может быть невозможна по технологическим причинам. В этом случае ранее поданная заявка выполняется полностью, а Участник уведомляется по электронной почте о невозможности отмены этой заявки с указанием причин.

Участники процесса

- Участник.
- ОЭ ИЭП.

Предусловия процесса

- Сотрудник Участника, подающий заявку, имеет права доступа к функционалу подачи заявок на выполнение регламентных процедур из Личного кабинета Технологического портала, или сообщение с заявкой отправлено с доверенного электронного адреса организации Участника.
- Отменяемая заявка ранее была зарегистрирована ОЭ ИЭП.

Шаги процесса

Шаги процесса приведены в таблице 36.

Таблица 36 – Отмена заявки

№	Шаг	Входные данные	Выходные данные	Срок исполнения	Ответственный исполнитель

1	На Технологическом портале создать заявку на отмену ранее поданной заявки
	или
	направить по электронной почте в адрес ОЭ ИЭП заявку на отмену ранее поданной заявки с указанием её регистрационного номера.
	Заявка должно иметь тип в соответствии с таблицей типизации заявок (таблица 41)
	Форма заявки на Технологическом портале должна содержать информацию:
	• Данные об отменяемой заявке:
	  ○ Номер заявки.
	  ○ Причины отмены.
			Заявка на отмену ранее поданной заявки		Участник

№	Шаг	Входные данные	Выходные данные	Срок исполнения	Ответственный исполнитель

	• Контактное лицо:
	  ○ Фамилия.
	  ○ Имя.
	  ○ Отчество.
	  ○ Должность.
	  ○ Контактный телефон.
	  ○ Адрес электронной почты.				

2	Выполнить первичную обработку заявки: • Зарегистрировать заявку. • Направить по электронной почте в адрес Участника письмо с регистрационным номером заявки. • Определить тип заявки. • Проверить заявку на соответствие установленным требованиям. • При несоответствии заявки требованиям, отклонить заявку и уведомить об этом Участника по электронной почте. • При необходимости получить у Участника дополнительную информацию. • В случае невозможности отмены ранее поданной заявки, отклонить заявку и уведомить об этом Участника по электронной почте с указанием причин невозможности отмены заявки.	Заявка на отмену ранее поданной заявки	Сообщение по электронной почте в адрес Участника о регистрации заявки	1 рабочий день с момента получения заявки	ОЭ ИЭП
3	Выполнить работы по отмене заявки: • Изменить статус заявки на «Отменено». • Уведомить исполнителей работ об отмене заявки. • Прекратить работы по отменяемой заявке. • Отменить все изменения в ИС, выполненные по отменяемой заявке. • Сообщить Участнику по электронной почте об отмене заявки.	Заявка на отмену ранее поданной заявки	Сообщение Участнику по электронной почте об отмене заявки	1 рабочий день с момента получения полной информации по заявке	ОЭ ИЭП. Соисполнители определяются в зависимости от процессов, выполняемых по отменяемой заявке.

№	Шаг	Входные данные	Выходные данные	Срок исполнения	Ответственный исполнитель
4	Выполнить завершающие действия по заявке: • Закрыть заявку. • Уведомить Участника о закрытии заявки.	Сообщение Участнику по электронной почте об отмене заявки	Сообщение Участнику по электронной почте о закрытии заявки	4 рабочих дня с момента получения полной информации по заявке	ОЭ ИЭП

Внимание! В случае отсутствия в течение 5 рабочих дней ответа от Участника на запрос ОЭ ИЭП, последний инициирует процесс Принудительного закрытия заявки.

11 Приложения

11.1 Приложение А. Требования к Участникам информационного взаимодействия при подключении криптомаршрутизатора VipNet

11.1.1 Требования к Участникам информационного взаимодействия при подключении криптомаршрутизатора VipNet

1. Обеспечить физическое размещение оборудования VipNet HW1000 (VipNet HW100) на площадке Участника (2 (двух), для VipNetHW1000мест или 1 (одного) VipNet HW100 места размером 19 дюймов Rack 1U (для установки в стойку глубиной от 480 мм и более) 432x43x355 (ШхВхГ) каждое).
2. Обеспечить подключение оборудования максимальной потребляемой мощностью 200 Вт к сети гарантированного электропитания питания 220 В с помощью кабеля типа C13 – CEE7/7 (евровилка).
3. Обеспечить возможность подключения к сетевому оборудованию Участника интерфейсов криптомаршрутизатора с использованием интерфейсов EthernetBaseT 100/1000.
4. Обеспечить связность на втором уровне модели OSI/ISO внутренних интерфейсов криптошлюзов при кластерном подключении, другими словами, разместить два физических интерфейса в одном широковещательном сегменте.
5. При подключении через сеть Интернет обеспечить доступность внешнего интерфейса криптошлюза (IP внеш.) из сети Интернет одним из следующих способов:
   5.1. Обеспечить NAT-трансляции частного IP-адреса в публичный IP-адрес (трафик по протоколу UDP порт 55777)
   5.2. Выделить для интерфейса публичного IP-адреса.
   5.3. Обеспечить отсутствие логических препятствий для прохождения трафика по порту UDP 55777 между внешним интерфейсом криптошлюза (IP внеш.) и адресом криптошлюза ЦОД.
6. Обеспечить маршрутизацию в локальной сети Участника таким образом, чтобы трафик с адресов серверов Участника, отправляемый на серверы ЦОД, направлялся на внутренний интерфейс криптомаршрутизатора;
7. При подключении АРМов, обеспечить трансляцию адресов АРМов в один адрес, принадлежащий сети внутреннего интерфейса криптошлюза. Допускается не использовать трансляцию адресов при подключении единственного АРМа.
8. Обеспечить выделение IP-адресов в соответствии с требованиями, указанными в форме технических сведений Участника, и типовыми схемами организации подключения.
9. Обеспечить возможность взаимодействия с реальными IP адресами серверов информационных систем СМЭВ.
10. Настройка, администрирование и управление оборудованием, обеспечивающим криптографическую защиту каналов связи со СМЭВ в части сегмента Участника, осуществляется ОЭ ИЭП. Самостоятельная настройка, администрирование и управление оборудованием, обеспечивающим криптографическую защиту каналов связи со СМЭВ в части сегмента Участника, со стороны Участника не допускается.

11.1.2 Типовые схемы организации подключения

Подключение Участников к защищённой сети передачи данных производится в соответствии с одной из двух приведённых в настоящем разделе типовых схем, с учётом следующих условий:

Подключение Участника, являющегося поставщиком информации, должно быть реализовано в соответствии с типовой схемой 6.1.1, изображённой на рисунке 1.

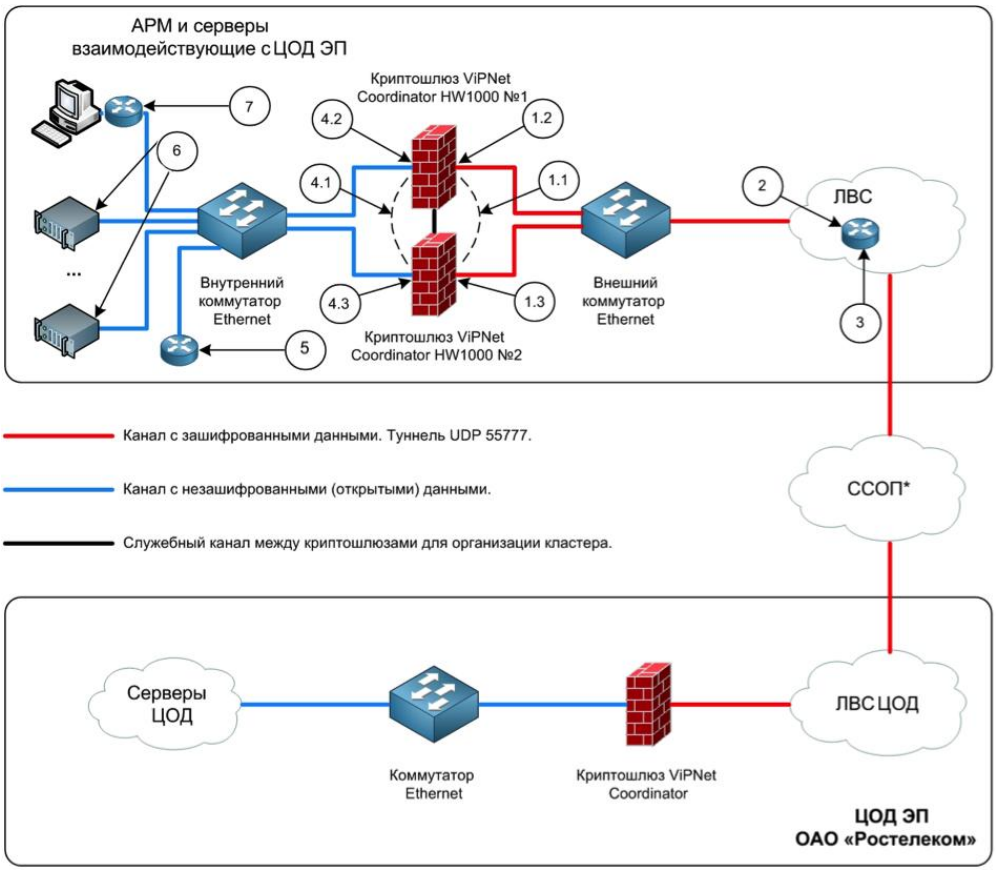

Рисунок 1 – Типовая схема организации подключения Участника 6.1.1

Подключение Участника, являющегося только потребителем информации, рекомендуется реализовать в соответствии с типовой схемой 6.1.1, изображённой на рисунке 1.

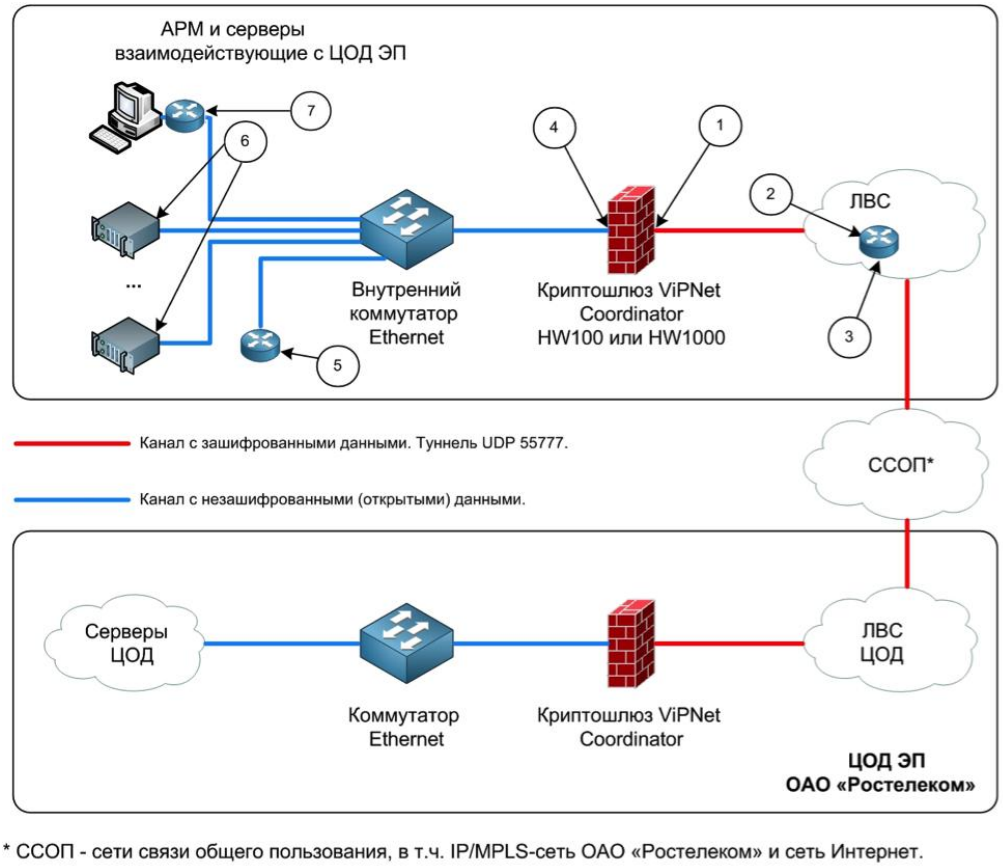

Рисунок 2 – Типовая схема организации подключения Потребителя 6.1.2

По согласованию ОЭ ИЭП допускается реализация в соответствии с типовой схемой 6.1.2, изображённой на рисунке 2.

11.1.3 Технические сведения Участника

Для предоставления информации о технических сведениях Участника, заполняется приведённая в данном разделе форма.

ФОРМА ТЕХНИЧЕСКИХ СРЕДСТВ УЧАСТНИКА

Для организации подключения криптомаршрутизатора VipNet

Наименование Участника			
Статус	Федеральный	Региональный	
	☐	☐	
Почтовый адрес			
Юр. адрес			
Потребность в услугах ЭП	*Перечислить цели подключения к ЦОД*		
Контактные данные	Рабочий телефон	Мобильный телефон	E-mail
Адм. лицо, ответственное за подключение			
ФИО			
Сетевой инженер			

ФИО				
Лицо, ответственное за ИБ				
ФИО				
Объект подключения		Адрес	Этаж	Помещение
Наличие подключения		Интернет	IP/MPLS сеть ОАО «Ростелеком»	Отсутствует
Предпочтительный вариант подключения				
Предпочтительная типовая схема подключения согласно п. 6.1.1, 6.1.2 ТТ		6.1	6.2	
Параметры имеющегося оборудования		Тип	Интерфейс	Параметры
Коммутатор Ethernet				
Граничный маршрутизатор ЛВС				
Наличие и тип имеющегося для подключения оборудования ViPNet		HW1000	HW100A	HW100B	HW100C
Кол-во оборудования ViPNet используемого конкретно для подключения к ИЭП ОАО «Ростелеком»					
Потребность в закупке оборудования ViPNet через ОАО «Ростелеком»					
№	**IP адрес/маска**	**Назначение**		
1 1.1 1.2 1.3	IP внеш./маска	IP-адрес и маска сети внешнего интерфейса криптошлюза может быть как из частного, так и из публичного адресного пространства. В случае отказоустойчивого кластера должны быть выделены 3 адреса одной подсети. В случае подключения через IP/MPLS-сеть ОАО «Ростелеком» (данные адреса не указываются.		
2	IPgw внеш.	Адрес шлюза по умолчанию в сети, в которую включается внешний интерфейс криптошлюза. В случае подключения через IP/MPLS-сеть ОАО «Ростелеком» данные адреса не указываются.		
3	IPfw (NAT)	Публичный Интернет адрес NAT-трансляции, через который осуществляется доступ к внешнему интерфейсу криптошлюза. Указывается в случае использования частного адреса на внешнем интерфейсе криптошлюза при подключении через сеть Интернет.		
4 4.1 4.2	IP внут./маска	Адрес и маска сети внутреннего интерфейса криптошлюза. В случае отказоустойчивого кластера должны быть выделены 3 адреса одной подсети. IP внеш. и IP внут. обязательно должны принадлежать разным		

4.3		подсетям.
5	IPgw внут.	Адрес шлюза для доступа к внутренним ресурсам ведомства. Указывается в случае нахождения ресурсов ведомства и внутреннего интерфейса криптошлюза в разных сетях.
6	IP сер.	Адрес (а) сервера (ов) ОИВ, которые будут взаимодействовать с серверами ЦОД.
7	IP арм	Адрес устройства NAT, через который осуществляется взаимодействие АРМов и серверов ЦОД.
8	Серийные номера	Серийные номера криптошлюзов («Лицензионный номер ПАК», начинается с 30-…).

11.1.4 Требования к Участникам информационного взаимодействия при подключении криптомаршрутизатора VipNet (Кредитные организации)

Подключение к защищённой сети Ростелекома осуществляется с использованием крипто-маршрутизаторов ViPNet HW. Подключение осуществляется через защищённую сеть №6024, без использования межсетевого взаимодействия.

Существует 2 варианта подключения:

- Подключение с помощью отказоустойчивого кластера горячего резервирования, состоящего из 2-х ПАК ViPNet Coordinator HW1000.
- Подключение одной из моделей ПАК ViPNet Coordinator HW1000/HW100A/HW100B/HW100C без резервирования защищённого канала.

11.1.5 Подключение с помощью кластера горячего резервирования

Для организации подключения кластера горячего резервирования ViPNet, Заказчик:

1. Обеспечивает выделение IP адресов в сети Заказчика, в соответствии с типовой схемой и таблицей 37 (нумерация в таблице соответствует нумерации в типовой схеме).

Таблица 37 – Подключение с помощью кластера горячего резервирования

№№	IP адрес/маска	Назначение
1.1 1.2 1.3	ip/mask ext active ip/mask ext 1 ip/mask ext 2	Активный и физические адреса внешних интерфейсов кластера. Могут быть как из частного, так и из публичного адресного пространства, но должны принадлежать одной подсети.
2.1 2.2	ip/mask int active ip/mask int 1	Активный и физические адреса внутренних интерфейсов кластера. Должны принадлежать одной подсети, но ip ext и ip int обязательно должны принадлежать разным подсетям.

№№	IP адрес/маска	Назначение
2.3	ip/mask int 2	
3	ip gw ext	Адрес шлюза по умолчанию в сети, в которую включаются внешние интерфейсы кластера.
4	ip fw	Публичный транслируемый адрес, через который осуществляется доступ к активному внешнему адресу кластера. Указывается в случае использования частных адресов на внешних интерфейсах кластера.
5	ip gw int	Адрес шлюза для доступа к внутренним ресурсам Заказчика. Указывается в случае нахождения ресурсов Заказчика и внутренних интерфейсов кластера в разных сетях.
6	ip res	Адрес АРМа Заказчика взаимодействующий с серверами ИС ГИС ГМП/КЭП При подключении нескольких АРМов Заказчика ip res транслирует ресурсы Заказчика до активного внутреннего адреса кластера.

2. Обеспечивает физическое размещение 2-х мест размером 19 дюймов Rack 1U глубиной не менее 480 мм, на площадке Заказчика.
3. Обеспечивает подключение оборудования максимальной потребляемой мощностью 200 Вт (каждый) к сети гарантированного электропитания питания 220 В с помощью кабеля типа C13 – CEE7/7 (евровилка).
4. Обеспечивает возможность подключения интерфейсов Ethernet Base T 100/1000 ПАКов к сетевому оборудованию Заказчика.
5. Обеспечивает связность на втором уровне модели OSI/ISO внутренних, отдельно внешних и отдельно, интерфейсов горячего резервирования ПАКов, другими словами, размещение двух физических внутренних интерфейсов в одном широковещательном сегменте, внешних в другом, интерфейсов горячего резервирования в третьем.
6. Обеспечивает отсутствие логических препятствий для прохождения трафика по протоколу UDP и порту 55777 между внешним активным адресом кластера (ip ext active) и адресами криптошлюзов ИС ГИС ГМП/КЭП:
   - 46.61.180.3
   - 46.61.162.211
   - 109.207.2.12
   - 188.254.6.201
   - 188.254.6.207
7. При использовании частных адресов на внешних интерфейсах кластера – обеспечивает статическую трансляцию адреса частного внешнего активного адреса кластера (ip ext active) в публичный адрес (ip fw) и трансляцию публичного адреса (ip fw) в частный внешний активный адрес кластера (ip ext active) по протоколу UDP и порту 55777.

8. Обеспечивает трансляцию адресов ресурсов Заказчика в один адрес (ip res), принадлежащий сети внутреннему активному адресу кластера (ip int active). В случае невозможности выделения адреса из сети внутреннего адреса кластера - обеспечивает маршрутизацию в локальной сети Заказчика таким образом, чтобы трафик с адреса ресурсов Заказчика (ip res), отправляемый на серверы ИС ГИС ГМП/КЭП , направлялся на внутренний активный адрес кластера (ip int active).
9. Обеспечивает маршрутизацию пакетов АРМов Заказчика через внутренний активный адрес кластера (ip int active) для адресов:
   - ИС ГИС/ГМП – 172.16.90.14
   - ИС КЭП - 10.62.9.219-10.62.9.221, 172.20.15.45, 172.20.13.5.
10. Обеспечивает выделение на внешних и внутренних интерфейсах адресацию, не пересекающуюся с сетью Электронного Правительства:
    - 172.16.0.0/12
    - 10.0.0.0/24
    - 192.168.237.8/30
    - 10.62.0.0/16
    - 10.61.0.0/16

Типовая схема организации подключения с помощью кластера горячего резервирования изображена на рисунке 3.

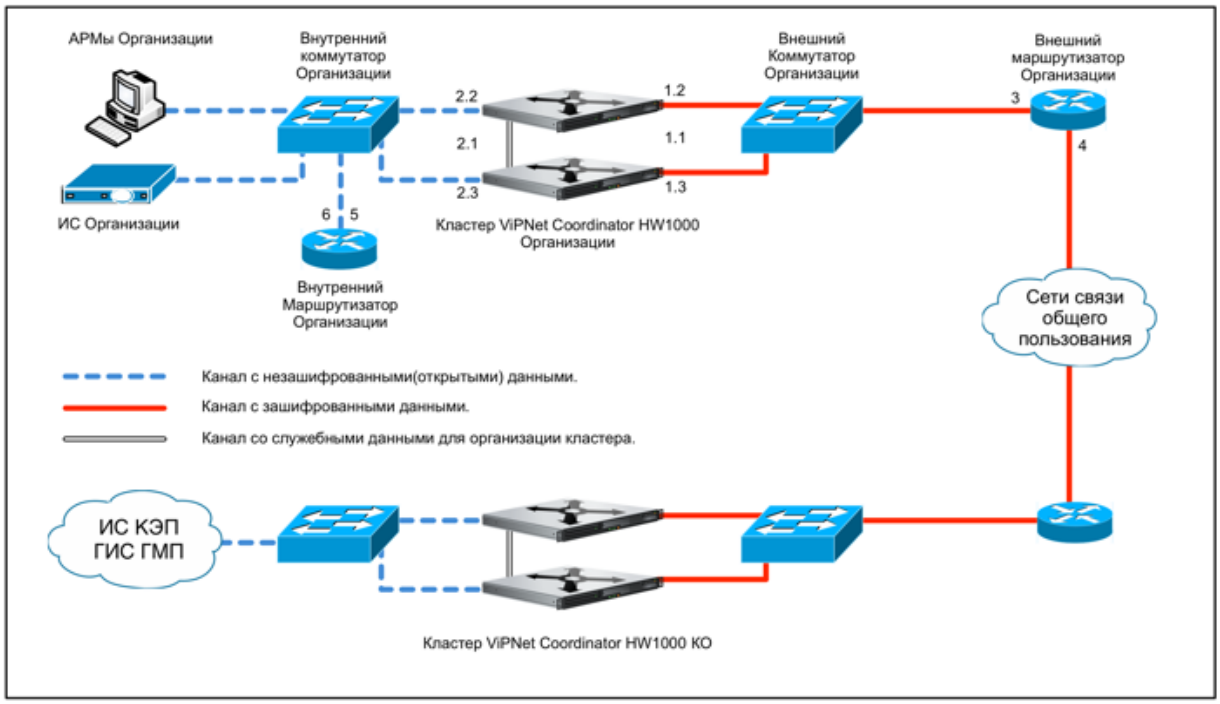

Рисунок 3 – Типовая схема организации подключения с помощью кластера горячего резервирования

11.1.6 Подключение с помощью одиночного ПАК

Для организации подключения ПАК ViPNet, Заказчик:

1. Обеспечивает выделение IP адресов в сети Заказчика, в соответствии с типовой схемой и таблицей 38.

Таблица 38 - Подключение с помощью одиночного ПАК

№	IP адрес/маска	Назначение
1	ip/mask ext	IP-адрес внешнего интерфейса криптошлюза может быть как из частного, так и из публичного адресного пространства.
2	ip/mask int	IP-адрес внутреннего интерфейса криптошлюза. Должен принадлежать сети отличной от сети внешнего интерфейса (ip ext).
3	ip gw ext	Адрес шлюза по умолчанию в сети, в которую включается внешний интерфейс криптошлюза.
4	ip fw	Публичный транслируемый адрес, через который осуществляется доступ к внешнему интерфейсу криптошлюза. Указывается в случае использования частного адреса на внешнем интерфейсе криптошлюза.
5	ip gw int	Адрес шлюза для доступа к внутренним ресурсам Заказчика. Указывается в случае нахождения ресурсов Заказчика и внутреннего интерфейса криптошлюза в разных сетях.
6	ip res	Адрес АРМа Заказчика взаимодействующий с серверами ИС ГИС ГМП/КЭП При подключении нескольких АРМов Заказчика ip res транслирует ресурсы Заказчика до активного внутреннего адреса криптошлюза.

2. Обеспечивает физическое размещение оборудования на площадке Заказчика:
   - Для ViPNet HW1000 одно место размером 19 дюймов Rack 1U, глубиной не менее 480 мм.
   - Для ViPNet HW100 место размером 187x130x52 мм (ШхВхГ).
3. Обеспечивает подключение оборудования максимальной потребляемой мощностью 200 Вт к сети гарантированного электропитания питания 220 В с помощью кабеля типа C13 – CEE7/7 (евровилка).
4. Обеспечивает возможность подключения интерфейсов Ethernet Base T 100/1000 ПАКов к сетевому оборудованию Заказчика.
5. Обеспечивает отсутствие логических препятствий для прохождения трафика по протоколу UDP и порту 55777 между внешним интерфейсом криптошлюза (ip ext) и адресами криптошлюзов ИС УНИФО/КЭП:
   - 46.61.180.3
   - 46.61.162.211
   - 109.207.2.12

- 188.254.6.201
- 188.254.6.207

6. При использовании частных адресов на внешнем интерфейсе криптошлюза – обеспечивает статическую трансляцию адреса частного внешнего интерфейса криптошлюза (ip ext) в публичный адрес (ip fw) и трансляцию публичного адреса (ip fw) в частный внешний интерфейс криптошлюза (ip ext) по протоколу UDP и порту 55777.
7. Обеспечивает трансляцию адресов ресурсов Заказчика в один адрес (ip res), принадлежащий сети внутреннему интерфейсу криптошлюза (ip int). В случае невозможности выделения адреса из сети внутреннего интерфейса криптошлюза - обеспечивает маршрутизацию в локальной сети Заказчика таким образом, чтобы трафик с адреса ресурсов Заказчика (ip res), отправляемый на серверы ИС ГИС ГМП/КЭП, направлялся на внутренний интерфейс криптошлюза (ip int).
8. Обеспечивает маршрутизацию пакетов АРМов Заказчика через внутренний активный адрес кластера (ip int active) для адресов:
   - ИС ГИС/ГМП – 172.16.90.14
   - ИС КЭП - 10.62.9.219-10.62.9.221, 172.20.15.45, 172.20.13.5
9. Обеспечивает на внешних и внутренних интерфейсах адресацию, не пересекающуюся с сетью Электронного Правительства:
   - 172.16.0.0/12
   - 10.0.0.0/24
   - 192.168.237.8/30
   - 10.62.0.0/16
   - 10.61.0.0/16.

Типовая схема организации подключения с помощью одиночного ПАК изображена на рисунке 4.

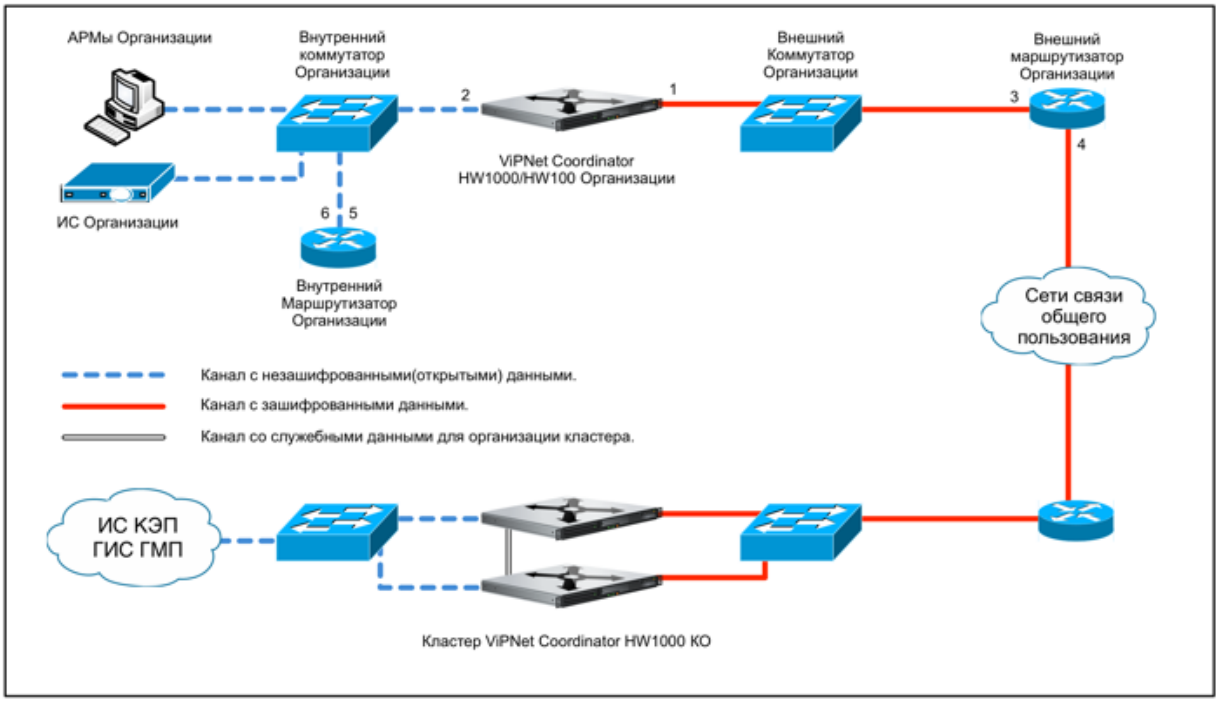

Рисунок 4 - Типовая схема организации подключения с помощью одиночного ПАК

11.1.7 Контактная и дополнительная информация о подключении

Контактная и дополнительная информация о подключении приведена с таблице 39.

Таблица 39 – Контактная и дополнительная информация о подключении

Наименование организации			
Контактные данные	Рабочий телефон	Мобильный телефон	E-mail
Адм. лицо, ответственное за подключение			
ФИО			
Сетевой инженер			
ФИО			
Лицо, ответственное за ИБ			
ФИО			
Объект подключения	Адрес	Этаж	Помещение
Используемое оборудование	HW1000	HW1000	HW100
Лицензионный номер			
Заводской номер			
Информационная система, к которой производится подключение	ИС ГИС/ГМП	ИС КЭП	

11.1.8 Памятка по коммутации ViPNet Coordinator HW1000 G1/G2 и HW-100

Обозначения на схемах:

- Интернет – подключать во внешнюю сеть.
- Локальная сеть – подключать во внутреннюю сеть.
- Кластер – соединять криптошлюзы между собой.

Схема коммутации HW1000 G1 изображена на рисунке 5.

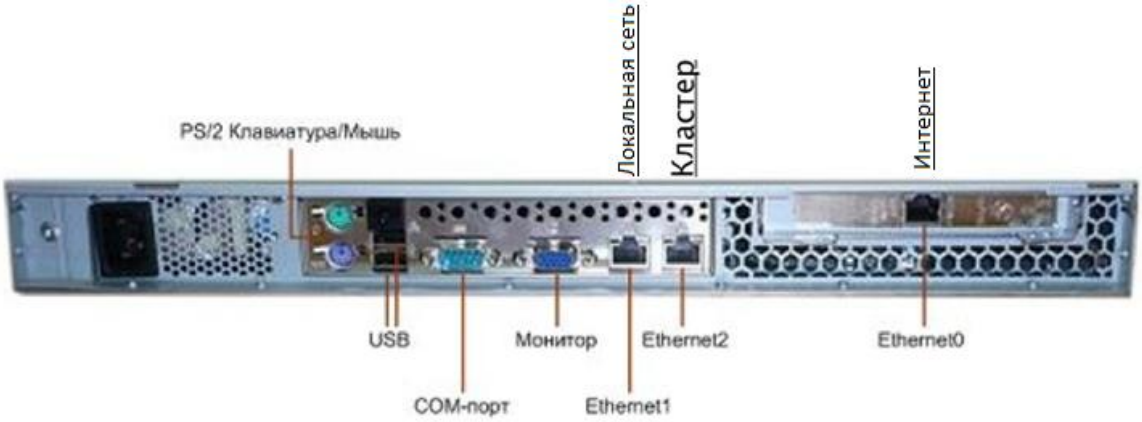

Рисунок 5 – Схема коммутации HW1000 G1

Схема коммутации HW1000 G2 изображена на рисунке 6.

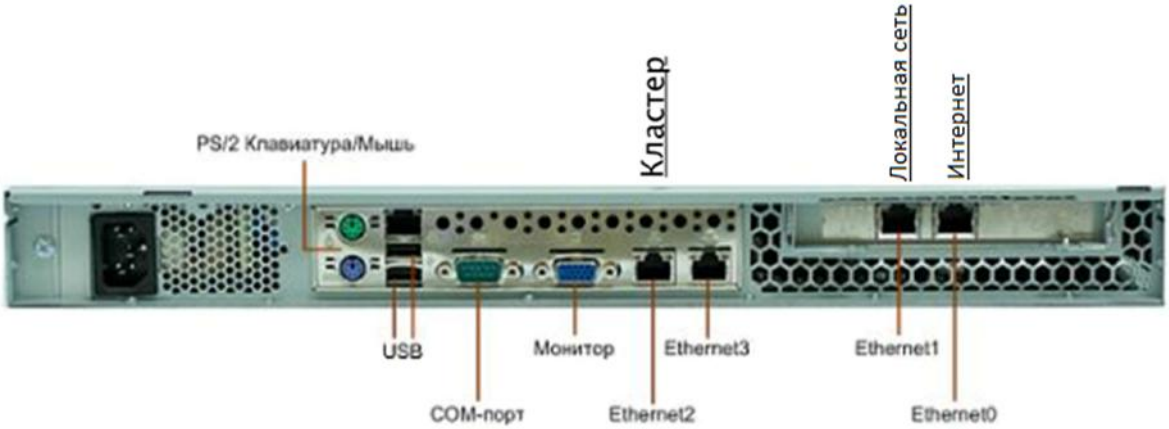

Рисунок 6 – Схема коммутации HW1000 G2

Схема коммутации HW-100 изображена на рисунке 7.

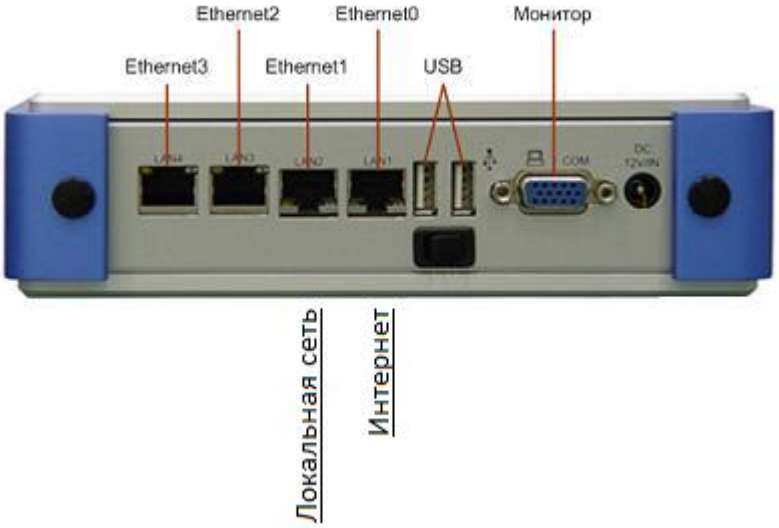

Рисунок 7 – Схема коммутации HW-100

11.2 Приложение Б. Описание VipNet Coordinator HW1000

11.2.1 Общие сведения

ViPNet Coordinator HW1000G1/G2, изображённый на рисунке 8, – это криптошлюз и межсетевой экран, построенный на аппаратной платформе телекоммуникационных серверов компании «Аквариус» и выполняющий функции криптошлюза и межсетевого экрана. Он легко инсталлируется в существующую инфраструктуру, надежно защищает передаваемую по каналам связи информацию от несанкционированного доступа и подмены. Использование

адаптированной ОС Linux и надёжной аппаратной платформы серверов AquaServer позволяет применять ViPNet Coordinator HW1000 в качестве корпоративного решения, к которому предъявляются самые жёсткие требования по функциональности, удобству эксплуатации, надёжности и отказоустойчивости.

Рисунок 8 – VipNet Coordinator HW1000

11.2.2 Технические характеристики

Технические характеристики HW1000 приведены в таблице 40.

Таблица 40 – Технические характеристики HW1000

№	Параметр	Описание
1	Аппаратная платформа	Телекоммуникационный сервер AquaServer T40 S42/S44, построен на основе процессора Intel® Core™ 2 Duo/i3, что позволяет добиться рекордно низкого уровня шума и минимального энергопотребления системы (70 Вт), при сохранении высокого уровня производительности для систем данного класса. Сервер обладает исключительной компактностью и отличается удобством для проведения монтажных, ремонтных и сервисных работ
2	Источник питания	200W
3	Размеры	19” Rack 1U (для установки в стойку глубиной от 480 мм и более) 432x43,6x375 (ШхВхГ)
4	Операционная система	Адаптированная ОС Linux
5	Число сетевых портов	3/4x Ethernet 100/1000 Mbit
6	Программная совместимость	С любыми VPN-продуктами из решения ViPNet CUSTOM 2.8 и 3.x: • ViPNet Coordinator. • ViPNet Coordinator Failover. • ViPNet Client).
7	Протоколы туннелирования	По технологии ViPNet (инкапсуляция любого IP-трафика приложений в IP#241 и UDP)
8	Шифрование/ Аутентификация	Шифрование по ГОСТ 28147-89 (256 бит), Аутентификация для каждого зашифрованного IP-пакета на основе технологии симметричного распределения ключей ViPNet и уникального идентификатора
9	Производительность шифрования	UDP-, TCP-трафик – до 250/280 Мбит/сек.
10	Число одновременно поддерживаемых защищённых соединений	Без ограничений
11	Инфраструктура ключей	Парные симметричные ключи шифрования, обеспечивающие гарантированно высокую стойкость шифрования. Симметричная ключевая структура не требует дополнительных открытых процедур

№	Параметр	Описание
		синхронизации для формирования ключей, что повышает помехозащищенность системы, исключает задержки в обработке любых сетевых протоколов, обеспечивает мгновенную (по первому поступившему IP-пакету) организацию любых сетевых подключений других Участников VPN. Автоматическое распределение симметричной ключевой информации при появлении в сети новых пользователей, задании в Центре управления сетью новых связей или удалении существующих связей, компрометации ключей или штатных процедурах смены ключевой информации
12	Маршрутизация	• Статическая маршрутизация. • Прозрачность для NAT -устройств (для защищённого трафика). • Поддержка DHCP. • Помимо основных функций по туннелированию трафика между локальными сетями и с удалённым сетевым оборудованием, может выполнять функции сервера доступа для удалённых VPN - клиентов с ПО ViPNet Client. • Автоматическая регулировка параметров MSS в TCP-сессиях для исключения излишней фрагментации трафика, которая может возникать при передаче длинных пакетов. • Возможность работы при изменении собственных IP-адресов, IP-адресов NAT – устройств, возможность работы за устройствами с динамическими правилами NAT. • Возможность каскадирования в сегментированных сетях с целью разграничения доступа. • Технология назначения виртуальных IP - адресов для любых удалённых узлов. • Функция динамического NAT для открытых пакетов (организация доступа рабочих станций или сетевого оборудования в открытую сеть/Интернет).
13	Фильтрация	• Пакетная фильтрация по IP-адресу (диапазон IP) источника и назначения, номера портов и тип протокола, типы и коды сообщений ICMP, направление пакетов, клиент или сервер в TCP – соединении. • Контроль фрагментированных пакетов, предотвращение DoS –атак. • Поддержка режима открытых инициативных соединений (режим невидимости для внешних хостов). • Поддержка раздельной фильтрации для открытого IP -трафика (функция

№	Параметр	Описание
		межсетевого экрана) и шифруемого IP -трафика (функция криптошлюза). • Антиспуфинг.
14	Настройка и управление	• Удалённая/локальная настройка через специализированную консоль ViPNet. • Удалённая настройка базовых параметров через ViPNet Administrator. • Поддержка SNMP trap для удалённого оповещения о событиях. • Удалённый запрос журнала IP -пакетов (через Windows -продукты ViPNet Coordinator и Client). • Java-апплет мониторинга текущего состояния ViPNet SGA v.3. • Ведение syslog на удалённом компьютере.
15	Поддержка QoS	IP TOS-мапирование поверх зашифрованных IP-пакетов (IP#241 или UDP), при шифровании приоритезация трафика, выполненная какими-либо сетевыми устройствами, сохраняется.
16	Доступность и надёжность	• Отсутствует понятие защищённых соединений, поэтому нет проблем задержек в сетевых протоколах и их нарушений, любой IP-пакет обрабатывается сразу после получения. Нет проблем потери защищённых соединений и необходимости их восстановления, как в технологии IPSec. • Специальная архитектура файловой системы предотвращает возможность порчи образа операционной системы и ПО ViPNet при сбоях питания. • Использование в качестве устройства хранения данных (ОС, ПО ViPNet и настроек) массива-RAID-1/SSD-диска. • Возможность реализации на базе данного продукта отказоустойчивого решения (failover).
17	Обновление ПО модуля	Централизованное удалённое обновление ПО ViPNet Coordinator Linux в модуле через ViPNet Administrator с контролем прохождения обновления

11.2.3 Сертификация

1. Сертификация по требованиям ФСБ России:
   1.1. Изделие «Программно-аппаратный комплекс «ViPNet Coordinator HW» (в модификациях HW100/HW1000/HW2000/HW-VPNM) сертификата соответствия ФСБ России №СФ/124-1459 от 09.05.10 г. по требованиям к СКЗИ класса КС3.
   1.2. Изделие «Программно-аппаратный комплекс VIPNet Coordinator HW (модификации HW100/1000/VPNM) соответствует требованиям ФСБ России к устройствам типа межсетевые экраны по 4 классу защищённости и может использоваться для защиты информации от несанкционированного доступа в информационно-

телекоммуникационных системах органах государственной власти Российской Федерации. Сертификат соответствия СФ/515-1530 от 04 октября 2010 года.

2. Сертификация по требованиям ФСТЭК России:
   2.1. Программно-аппаратный комплекс ViPNet Coordinator HW модификации 1000 соответствует требованиям ФСТЭК России к устройствам типа межсетевые экраны по 3 классу и 3 уровню контроля отсутствия недекларированных возможностей. По совокупности требований ПАК ViPNet Coordinator HW модификации 1000 можно использовать при создании автоматизированных систем до уровня 1В и в защите информационных систем обработки персональных данных до 1 класса включительно. На данный продукт получен сертификат соответствия ФСТЭК № 2149 от 04.08.10.

11.3 Приложение В. Форма заявки на получение доступа к Виду сведений

В Департамент развития электронного правительства
Министерства связи и массовых коммуникаций
Российской Федерации

ЗАЯВКА _____

наименование Участника информационного взаимодействия в СМЭВ

на предоставление доступа к Виду сведений единой системы межведомственного электронного взаимодействия

_____

наименование информационной системы Потребителя, мнемоника

В целях реализации соглашения о взаимодействии при обеспечении оказания государственных услуг и исполнении государственных функций в электронном виде _____, во исполнение _____

дата, номер указание конкретных НПА

_____

(приказы об утверждении административных регламентов, постановления Правительства РФ, федеральные законы),

_____

предусматривающих получение информации для исполнения государственных функций, предоставления государственных услуг

прошу:

1. предоставить доступ к Виду сведений _____

наименование Вида сведений

_____ с использованием единой системы

межведомственного электронного взаимодействия;

2. уведомить об обеспечении доступа к запрашиваемому Виду сведений по телефону

_____ или по адресу электронной почты _____.

номер телефона адрес электронной почты

При необходимости получения консультативной помощи по функционированию информационной системы Потребителя, прошу обращаться к

_____

Должность и контактные данные технического специалиста Потребителя

Уполномоченное должностное лицо

Федерального органа исполнительной власти

_____

подпись, расшифровка подписи, дата

М.П.

Внимание! Данная форма генерируется после внесения всех необходимых сведений в форму на Технологическом портале в процессе получения доступа к ВС (раздел 31 Получение доступа к Виду сведений в продуктивной среде СМЭВ текущего документа).

Форма заявки размещена также на Технологическом портале СМЭВ_____

Текущая утверждённая версия заявки включает в себя поле для ввода наименования информационной системы Потребителя и мнемоники. Данные сведения необходимы для определения факта предварительной регистрации информационной системы в СМЭВ.

При заполнении заявки необходимо указать следующие сведения:

- Наименование Потребителя, запрашивающего доступ.
- Наименования информационных систем Потребителя, которые будут обращаться к запрашиваемым ВС Поставщиков.
- Мнемоника ИС - это буквенно-цифровой код информационной системы Участника информационного взаимодействия, который присваивается ИС в процессе её регистрации в СМЭВ.
- Наименование и версию ВС, к которому запрашивается доступ.
- Дату и номер соглашения о взаимодействии, заключённого с Оператором СМЭВ.
- Реквизиты нормативных правовых актов, с указанием конкретных пунктов (частей, статей), подтверждающих основание получения доступа к ВС (федеральные законы, постановления Правительства Российской Федерации, приказы Участника информационного взаимодействия об утверждении административных регламентов, соглашения об информационном обмене, иные правовые акты, предусматривающие информационное взаимодействие).
- Подпись уполномоченного лица Потребителя, заверенную соответствующей гербовой печатью.

11.4 Приложение Г. Форма протокола совместного тестирования Вида сведения

Внимание! Настоящая форма является приблизительной, при необходимости допускается её произвольное изменение. Текст, выделенный курсивом, требует особого внимания при заполнении протокола

УТВЕРЖДАЮ

Должность

ФИО

_____

«____» _____ 20 ___ г.

Протокол

совместного тестирования Вида сведений

системы межведомственного электронного взаимодействия

«___» _____ 20 ___ года г. Москва

В рамках реализации мероприятий по переходу на межведомственное и межуровневое взаимодействие при оказании государственных услуг <Наименование_Поставщика_сведений> (далее – Поставщик информации) на основе согласованных с заинтересованными федеральными органами исполнительной власти (высшими органами исполнительной власти субъектов Российской Федерации) технологических карт межведомственного взаимодействия осуществило(-а) проектирование и разработку следующих Видов сведений единой системы межведомственного электронного взаимодействия (далее - СМЭВ):

1. Наименование ВС, краткое описание.
2.
3.
4.
5.

Министерство связи и массовых коммуникаций Российской Федерации (оператор СМЭВ) на основе полученных от Поставщика описания перечисленных выше Видов сведений и контрольных примеров проверки их функционирования обеспечило регистрацию разработанных Видов сведений в реестре Видов сведений СМЭВ и доступность данных Видов сведений для использования при оказании государственных услуг со стороны следующих федеральных органов исполнительной власти (высших органов исполнительной власти субъектов Российской Федерации) (далее - Потребители информации):

1 Наименование федерального органа исполнительной власти
2
3
4
5

Потребители информации осуществили тестирование электронных Видов сведений Поставщика информации с использованием СМЭВ и подтверждают их работоспособность, а также соответствие реквизитного состава Вида сведений, предоставляемых Поставщиком информации, перечню Вида сведений из согласованных технологических карт межведомственного взаимодействия.

Примечание: Вид сведений в тестовой среде СМЭВ выполнен в соответствии с Методическими рекомендациями версии 3.x (далее – Методические рекомендации), Вид сведений в продуктивной среде СМЭВ выполнен в соответствии с Методическими рекомендациями.

Поставщик информации не возражает против публикации документации на разработанные Виды сведений (описание Вида сведений, контрольный пример) на Технологическом портале СМЭВ (_____).

От Поставщика информации – *Наименование органа власти*		
Должность	_____	*ФИО*
От ОЭ ИЭП – *Наименование организации*		
Должность	_____	*ФИО*
От Потребителя информации – *Наименование органа власти*		
Должность	_____	*ФИО*

11.5 Приложение Д. Таблица с типизацией заявок

Типовые заявки, направляемые по электронной почте, приведены в таблице 41.

Таблица 41 – Типы заявок, направляемые по электронной почте

№	Тип заявки	Оформление письма			Контактные данные		Сертификат ключа электронной подписи (ЭП-ОВ)	Вид сведений		Прочее			Стартовый адресат
		Тема	Пример тела письма	Регистрационный номер	Ответственный	Технический специалист		Наименование	Область применения	Отправленный запрос	Полученный ответ	Дата, время	
1	Получение прав доступа к функционалу подачи заявок на выполнение регламентных процедур	Доступ к ТП СМЭВ <Наименование ведомства> для подачи заявок	Прошу предоставить доступ к функционалу подачи заявок на выполнение регламентных процедур сотруднику <Название ведомства> ФИО, должность, контактный телефон, E-mail, СНИЛС. Ответственное лицо: ФИО, должность, контактный телефон, E-mail	В теме письма	В теле письма								

№	Тип заявки	Оформление письма			Контактные данные		Сертификат ключа электронной подписи (ЭП-ОВ)	Вид сведений		Прочее			Стартовый адресат
		Тема	Пример тела письма	Регистрационный номер	Ответственный	Технический специалист		Наименование	Область применения	Отправленный запрос	Полученный ответ	Дата, время	
2	Отзыв права доступа к функционалу подачи заявок на выполнение регламентных процедур	Доступ к ТП СМЭВ <Наименование ведомства> для подачи заявок	Прошу отозвать доступ к функционалу подачи заявок на выполнение регламентных процедуру сотрудника <Наименование ведомства> ФИО, должность, контактный телефон, E-mail, СНИЛС. Ответственное лицо: ФИО, должность, контактный телефон, E-mail	В теме письма	В теле письма								
3	Получение консультации	Запрос информации от <Наименование ведомства>	Прошу предоставить следующую информацию: <описание вопроса>. Ответственное лицо: ФИО, должность, контаткный телефон, E-mail. Технический специалист: ФИО, должность, контактный телефон, E-mail.	В теме письма	В теле письма	В теле письма							

№	Тип заявки	Оформление письма			Контактные данные		Сертификат ключа электронной подписи (ЭП-ОВ)	Вид сведений		Прочее			Стартовый адресат
		Тема	Пример тела письма	Регистрационный номер	Ответственный	Технический специалист		Наименование	Область применения	Отправленный запрос	Полученный ответ	Дата, время	
4	Решение инцидентов	Ошибка при обращении к Виду сведений <Наименование ВС>	<Дата и время> выявлена ошибка при обращении <Наименование ведомства-Потребителя> к Виду сведений <Наименование ВС>. Область применения - <Межведомственное взаимодействие/ЕПГУ/Межвед и ЕПГУ>. Наименование информационной системы <Наименование ИС Потребителя>. <Описание ошибки с указанием ВС, к которому осуществлялось обращение>. Ответственное лицо: ФИО, должность, контаткный телефон, E-mail. Технический специалист: ФИО, должность, контактный телефон, E-mail.	В теме письма	В теле письма	В теле письма		В теле письма	В теле письма	Вложение	Вложение	В теле письма	

№	Тип заявки	Оформление письма			Контактные данные		Сертификат ключа электронной подписи (ЭП-ОВ)	Вид сведений		Прочее			Стартовый адресат
		Тема	Пример тела письма	Регистрационный номер	Ответственный	Технический специалист		Наименование	Область применения	Отправленный запрос	Полученный ответ	Дата, время	
5	Эскалация спорных ситуаций	Эскалация от <Наименование ведомства>	<Подробное описание ситуации, требующей эскалации>. Ответственное лицо: ФИО, должность, контактный телефон, E-mail.	В теме письма	В теле письма								
6	Перенастройка криптооборудования	Перенастройка криптооборудования <Наименование ведомства>	Прошу выполнить перенастройку криптооборудования <Наименование ведомства>. <Описание причин перенастройки>. Перечень Видов сведений, приём сообщений по которым будет приостановлен: <ВС, Область применения>. Ответственное лицо: ФИО, должность, контактный телефон, E-mail. Технический специалист (как минимум двое): ФИО, должность, контактный телефон, E-mail.	В теме письма	В теле письма	В теле письма							

№	Тип заявки	Оформление письма			Контактные данные		Сертификат ключа электронной подписи (ЭП-ОВ)	Вид сведений		Прочее			Стартовый адресат
		Тема	Пример тела письма	Регистрационный номер	Ответственный	Технический специалист		Наименование	Область применения	Отправленный запрос	Полученный ответ	Дата, время	
7	Отмена заявки	Отмена заявки <Номер заявки>	Прошу Вас отменить заявку <Номер заявки>. Ответственное лицо: ФИО, должность, контактный телефон, E-mail. Технический специалист: ФИО, должность, контактный телефон, E-mail.	В теме письма	В теле письма	В теле письма							

№	Тип заявки	Оформление письма			Контактные данные		Сертификат ключа электронной подписи (ЭП-ОВ)	Вид сведений		Прочее			Стартовый адресат
		Тема	Пример тела письма	Регистрационный номер	Ответственный	Технический специалист		Наименование	Область применения	Отправленный запрос	Полученный ответ	Дата, время	
8	Проведение плановых технических работ	Плановые технические работы	Прошу Вас принять заявку на проведение плановых технических работ на стороне <Наименование Участника>. Ответственное лицо: ФИО, должность, контактный телефон, E-mail. Технический специалист: ФИО, должность, контактный телефон, E-mail. • Тип работ – Плановые. • Причина проведения работ: <Указать причину>. • Планируемая дата и время начала проведения работ: <Указать дату в формате DD.MM.YYYY HH24:MM>. • Планируемая общая длительность проведения работ: <Указать длительность в днях и часах>. • Список ВС, приём сообщений по которым будет приостановлен: <Привести перечень ВС с	В теме письма	В теле письма	В теле письма		В теле письма				В теле письма	133

№	Тип заявки	Оформление письма			Контактные данные		Сертификат ключа электронной подписи (ЭП-ОВ)	Вид сведений		Прочее			Стартовый адресат
		Тема	Пример тела письма	Регистрационный номер	Ответственный	Технический специалист		Наименование	Область применения	Отправленный запрос	Полученный ответ	Дата, время	
9	Проведение экстренных технических работ	Проведение экстренных технических работ	Прошу Вас принять заявку на проведение экстренных технических работ на стороне <Наименование Участника>. Ответственное лицо: ФИО, должность, контактный телефон, E-mail. Технический специалист: ФИО, должность, контактный телефон, E-mail. • Тип работ – Экстренные. • Причина проведения работ: <Указать причину проведения работ>. • Дата и время начала проведения работ < Указать дату в формате DD.MM.YYYY HH24:MM>. • Планируемая общая длительность проведения работ <Указать длительность в днях и часах>. • Список ВС, приём сообщений по которым приостановлен, с	В теме письма	В теле письма	В теле письма		В теле письма				В теле письма	

11.6 Приложение Е. Рекомендации по разработке новых версий Вида сведений

11.6.1 Общие сведения

ВС представляет собой характеристику сведений в зависимости от их содержания. ВС представлен в СМЭВ описанием и форматом ВС.

ВС применяется к данным, передаваемых в составе:

- запросов на оказание государственных услуг в электронной форме;
- запросов, связанных с выполнением государственных и муниципальных функций;
- запросов в рамках межведомственного взаимодействия,
- широковещательных рассылок.

Таким образом, любое сообщение, пересылаемое в СМЭВ, может быть отнесено к определённому ВС.

В разделе «2.2 Концепция Вида сведений» документа МР3.х приводится основная информация о ВС.

11.6.2 Нормативные документы

При разработке новых ВС (или новых версий ВС) следует выполнять требования, содержащиеся в нормативных документах, приведённых в таблице 42.

Описываемые в нормативных документах правила являются обязательными к применению всеми Участниками.

Таблица 42 – Нормативные документы

№	Документ	Сокращение	Описание содержания документа
1	Проекты методических рекомендаций по разработке электронных сервисов и применению технологии электронной подписи при межведомственном электронном взаимодействии. Версия 0.9.5.	МР3.х	Описание форматов сообщений и алгоритмов формирования различных типов электронной подписи, применяемой в электронных сообщениях, передаваемых в СМЭВ: • структура электронного сообщения, служебные блоки данных в передаваемых в СМЭВ сообщениях; • правила применения и форматы электронной подписи, формируемой от имени должностных лиц органов власти при межведомственном информационном обмене; • правила применения и форматы электронной подписи, формируемой от имени органа власти при межведомственном информационном обмене; • правила применения и форматы электронной подписи, формируемой системой межведомственного электронного взаимодействия при обработке электронных сообщений, передаваемых через неё; • правила заполнения служебных элементов электронных сообщений СМЭВ, определяемые необходимостью формирования целостных отчётов об истории обмена электронными сообщениями через СМЭВ в рамках оказания государственных услуг или выполнения государственных функций, а также формирования аналитических отчётов по межведомственному взаимодействию.
2	Требования к XML-схемам, регистрируемым в СМЭВ. Версия 1.3.4.	Требования к XML	Требования и рекомендации по разработке XML-схем, регистрируемых в СМЭВ: • обеспечение однозначности трактовки XML-схем. Использование ряда конструкций языка XSD существенно повышает неопределённость структуры контента; такие конструкции выводятся из употребления в СМЭВ разделами 2.4, 2.5, 2.6 Требований к XML; • обеспечение возможности контроля качества XML-документов (XML validation), с использованием стандартных технологий обработки XML-документов и имеющихся промышленных решений. Проблемы в данной области порождаются, главным образом, неграмотной политикой назначения пространств имён (разделы 2.1, 3.1, 3.3), искусственным выводом контента из-под действия валидаторов (разделы 3.6,

№	Документ	Сокращение	Описание содержания документа
			3.7, 3.10, 3.15), а также написанием схем, не в полной мере отражающих логическую структуру данных (разделы 3.8, 3.13); • упрощение анализа XML-схем, публикуемых в СМЭВ, потребителями данных; упрощение написания кода, обрабатывающего документы. Удобство для потребителя данных является одним из приоритетов, поэтому целый ряд разделов Требований к XML направлен на обеспечение данного требования: 2.1, 2.2, 2.7, 2.8, 3.2, 3.4, 3.5, 3.9, 3.11, 3.12 и другие; • обеспечение возможности автоматической генерации программного кода на основе XML-схем. Разделы 2.2, 2.3, 2.9 устраняют ситуации, в которых автогенерация кода невозможна, либо затруднительна.

11.6.3 Общая последовательность действий при разработке нового ВС

Для разработки нового ВС или новой версии ВС, Участник должен выполнить общую последовательность действий, приведённую в таблице 43.

Таблица 43 – Разработка ВС

№	Действие	Раздел текущего документа
1	Разработка XSD схемы ВС	Разработка XSD схемы Вида сведений
2	Разработка эталонных запросов и эталонных ответов	Разработка эталонных запросов и эталонных ответов
3	Разработка тестовых сценариев Эмулятора	Разработка тестовых сценариев

11.6.4 Требования к XML-файлам

Передаваемые Поставщиком файлы должны соответствовать единым требованиям к XML-файлам, изложенным в Требованиях к XML.

Требования к XML-файлам и ссылки на разделы Требований к XML приведены в таблице 44.

Таблица 44 – Требования к XML-файлам

№	Требование	Раздел Требований к XML
1	Использование конструкций языка XSD	2. Требования к использованию конструкций языка XSD 2.1. Указание целевого пространства имён в схемах 2.2. Использование атрибута MIXED CONTENT 2.3. Использование кириллицы 2.4. Конструкции XS:ANY и XS:ANYATTRIBUTE 2.5. ТИП ANYTYPE 2.6. Объявление элементов без указания типа 2.7. Конструкция XS:LIST 2.8. Форма элементов 2.9. Конструкция XS:REDEFINE 2.10. Кодировка XML-схем
2	Прочие ограничения	3. Ограничения, не относящиеся к конструкциям языка XSD 3.1. Уникальность пространств имён 3.2. Пространства имён запроса и ответа 3.3. Назначение версий схем 3.4. Транслитерация и перевод в наименованиях 3.5. Правила именования элементов и атрибутов 3.6. Структурирование данных 3.7. Встраивание XML-фрагментов как строк 3.8. Структурные зависимости в схемах 3.9. Тип XS:DATE 3.10. Конструкция CDATA 3.11. Элементы верхнего уровня 3.12. Одинаковые декларации в нескольких схемах 3.13. Схемы, не отражающие логическую структуру данных 3.14. Передача в СМЭВ элементов оформления 3.15. Передача блока структурированных сведений как вложения 3.16. Вложения
3	Правила SHEMATRON	4. Включение в схемы SHEMATRON-правил
4	Рекомендации по стилю написания XML схем	5. Стиль написания XML схем. Рекомендации 5.1. Использование типа XS:STRING

№	Требование	Раздел Требований к XML
		5.2. Определение простых типов 5.3. Значения по умолчанию в XSD 5.4. Избыточная вложенность 5.5. Избыточная информация в наименованиях элементов
5	Шаблоны типовых данных и наборов данных	6. Шаблоны типовых данных и наборов данных 6.1. Данные физического лица 6.2. Типы для вложений 6.3. Реквизиты юридических, физических лиц и ИП 6.4. Контакты 6.5. ОКАТО, тип ОКАТОTYPE 6.6. Кадастровый номер, тип CADASTRALNUMBERTYPE 6.7. Серия свидетельства о рождении, паспорта СССР. Тип SOVIETSTYLEDOCUMENTSERIESTYPE 6.8. Строковые типы

11.6.5 Разработка XSD схемы Вида сведений

Поставщик должен разработать файл формата ВС с использованием языка описания схем данных «XML Schema Definition (XSD)».

Указанный XSD-файл должен соответствовать правилам, изложенным в разделе «2.2.4 Требования к описанию форматов сведений» документа МР3.х.

При необходимости внесения изменений в формат ВС следует разработать новую версию ВС, как изложено в разделе «2.2.5 Версионность форматов сведений» документа МР3.х.

Каждая версия ВС представляет собой один или несколько XSD-файлов, как изложено в разделе «2.2.6 Структура вида сведений в СМЭВ» документа МР3.х.

При разработке ВС следует указать вид маршрутизации запроса к этому ВС:

- Фиксированная маршрутизация – требования изложены в разделе «2.2.2 Маршрутизация запросов на основании передаваемых сведений» документа МР3.х.
- Табличная маршрутизация – требования изложены в разделе «2.2.3 Маршрутизация запросов по ОКТМО» документа МР3.х.

XSD-схемы ВС должны удовлетворять требованиям, изложенным в разделе Требования к XML-файлам текущего Приложения.

После составления ВС следует разработать описание элементов XSD-файла.

Пример XSD-файла формата ВС:

```
<?xml version="1.0" encoding="UTF-8"?>
<xs:schema targetNamespace="urn://emulator-test/1.0.0"
                        xmlns:xs="http://www.w3.org/2001/XMLSchema"
                        xmlns:jxb="http://java.sun.com/xml/ns/jaxb"
                        elementFormDefault="qualified"
                        attributeFormDefault="unqualified"
                        jxb:version="2.0">
   <xs:annotation>
      <xs:documentation>Тестовая схема </xs:documentation>
```

```
   </xs:annotation>
   <xs:element name="Request">
      <xs:annotation>
         <xs:documentation>Тестовый запрос</xs:documentation>
      </xs:annotation>
      <xs:complexType>
         <xs:choice>
            <xs:sequence>
               <xs:element name="LegalPersonINN" type="xs:string" maxOccurs="10">
                  <xs:annotation>
                     <xs:documentation>ИНН для юр. лица</xs:documentation>
                  </xs:annotation>
               </xs:element>
               <xs:element name="LegalCompanyName" type="xs:string" maxOccurs="10">
                  <xs:annotation>
                     <xs:documentation>Название компании</xs:documentation>
                  </xs:annotation>
               </xs:element>
            </xs:sequence>
            <xs:sequence>
               <xs:element name="PhysicalPersonINN" type="xs:string" maxOccurs="10">
                  <xs:annotation>
                     <xs:documentation>ИНН для физ лица</xs:documentation>
                  </xs:annotation>
               </xs:element>
               <xs:element name="Surname" type="xs:string" maxOccurs="10">
                  <xs:annotation>
                     <xs:documentation>Фамилия</xs:documentation>
                  </xs:annotation>
               </xs:element>
            </xs:sequence>
         </xs:choice>
      </xs:complexType>
   </xs:element>
   <xs:element name="Response">
      <xs:annotation>
         <xs:documentation>Ответ эмулятора</xs:documentation>
      </xs:annotation>
      <xs:complexType>
         <xs:choice>
            <xs:element name="LegalPersonResponse" type="xs:string" maxOccurs="10"/>
            <xs:element name="PhysicalPersonResponse" type="xs:string" maxOccurs="10"/>
         </xs:choice>
      </xs:complexType>
   </xs:element>
</xs:schema>
```

11.6.6 Разработка эталонных запросов и эталонных ответов

При подаче заявки на регистрацию ВС в тестовой среде СМЭВ, Поставщик передаёт ОЭ ИЭП комплект эталонных запросов и эталонных ответов для данной версии ВС.

Эталонный запрос представляет собой XML-файл, содержащий блок данных запроса (//SenderProvidedRequestData), содержащий заранее заданные значения элементов запроса.

Структура сообщения типа «Запрос» приведена в разделе «3.3. Структура сообщения с запросом сведений, которое ИС Потребителя передаёт в СМЭВ» документа МР3.х.

При получении эталонного запроса, ИС Поставщика формирует эталонный ответ на основании значений элементов запроса, и отправляет его Потребителю.

Эталонный ответ представляет собой XML-файл, содержащий блок данных ответа (//SenderProvidedResponseData), содержащий заранее определённые значения элементов ответа.

Структура сообщения типа «Ответ» приведена в разделе «3.6. Структура сообщения с ответом, которое ИС Потребителя получает из СМЭВ» документа МР3.х.

Для одного ВС может быть разработан один или несколько эталонных запросов. Каждому эталонному запросу соответствует один эталонный ответ.

Эталонные запросы и эталонные ответы служат для выполнения следующих задач:

- тестирование ВС Поставщиком в процессе разработки ВС, в том числе в среде разработки СМЭВ;
- выполнение регламентных процедур, приведённых в таблице 45.

Таблица 45 – Регламентные процедуры, в которых выполняется тестирование ВС

№№	Действие	Регламентная процедура
1	Регистрация ВС федерального уровня в тестовой среде СМЭВ	10.12 Регистрация Вида сведений федерального уровня в тестовой среде СМЭВ
2	Регистрация ВС регионального уровня в тестовой среде СМЭВ	10.13 Регистрация региональных Видов сведений в тестовой среде СМЭВ
3	Выполнение тестирования ВС в тестовой среде СМЭВ	10.15 Тестирование Вида сведений Участниками

Элементы эталонного запроса и эталонного ответа должны содержать только обезличенные тестовые данные, которые должны содержаться в ИС Поставщика, зарегистрированной в тестовой среде СМЭВ. Эти данные не должны модифицироваться или удаляться из указанной ИС Поставщика до окончания выполнения тестирования ВС в рамках регламентных процедур, приведённых в разделах 10.12 Регистрация Вида сведений федерального уровня в тестовой среде СМЭВ или 10.13 Регистрация региональных Видов сведений в тестовой среде СМЭВ настоящего документа.

Запрещено использовать в тестовых данных любые персональные или служебные данные, все данные должны быть тестовыми.

Эталонные запросы и эталонные ответы должны удовлетворять требованиям, изложенным в разделе Требования к XML-файлам текущего Приложения.

Пример эталонного запроса для физического лица:

```
<ns1:Request xmlns:ns1="urn://emulator-test/1.0.0">
   <ns1:PhysicalPersonINN>
      123456789
   </ns1:PhysicalPersonINN>
   <ns1:Surname>
      Иванов
   </ns1:Surname>
</ns1:Request>
```

Пример эталонного ответа для физического лица:

```
<ns1:Response xmlns:ns1="urn://emulator-test/1.0.0">
```

```
   <ns1:PhysicalPersonResponse>
      Ответ по запросу для ф.л
   </ns1:PhysicalPersonResponse>
</ns1:Response>
```

Пример эталонного запроса для юридического лица:

```
<ns1:Request xmlns:ns1="urn://emulator-test/1.0.0">
   <ns1:LegalPersonINN>
      987654321
   </ns1:LegalPersonINN>
   <ns1:LegalCompanyName>
      ООО Ромашка
   </ns1:LegalCompanyName>
</ns1:Request>
```

Пример эталонного ответа для юридического лица:

```
<ns1:Response xmlns:ns1="urn://emulator-test/1.0.0">
   <ns1:LegalPersonResponse>
      Ответ по запросу для ю.л
   </ns1:LegalPersonResponse>
</ns1:Response>
```

11.6.7 Разработка тестовых сценариев

11.6.7.1 Назначение Эмулятора

Эмулятор представляет собой ПО, позволяющее максимально точно воспроизводить функции ИС Поставщика в процессе предоставления ВС.

Эмулятор предназначен для выполнения:

- разработки и тестирования специалистами Поставщика тестовых сценариев, контрольных примеров и XSL-файлов, входящих в комплект документов, требуемых для регистрации ВС в СМЭВ;
- тестирования ВС при обращении к Эмулятору в процессе выполнения регистрации ВС в СМЭВ.
- тестирования ИС Потребителя при обращении за ВС к СМЭВ без использования ИС Поставщика.

11.6.7.2 Варианты ответа на запрос к ВС

Каждый запрос к ВС может возвращать несколько структурно и содержательно отличающихся друг от друга вариантов ответов, исходя из значений элементов запроса. Состав допустимых вариантов ответов определяются Поставщиком в процессе разработки XSD-файла формата ВС.

От значений элементов запроса зависит выбор конкретного тестового сценария, который определяется выражением XPath, предоставляемым в составе тестового сценария.

11.6.7.3 Тестовые сценарии

Тестовые сценарии представляют собой комплект:

- Выражения XPath, определяющего конкретный тестовый сценарий.
- Контрольных примеров для проверки значений запроса.
- XSL-файла, используемого в Эмуляторе для преобразования запроса в эталонный ответ.

Тестовый сценарий предназначен для выполнения операций проверки валидности запроса и формирования корректной структуры XML файла, соответствующей требуемому варианту ответа на запрос к ВС.

Для каждого тестового сценария Поставщик должен разработать и передать в заявке на регистрацию ВС в СМЭВ:

- Наименование тестового сценария.
- Псевдоним и пространство имён тестового сценария.
- Выражение XPath, идентифицирующее тестовый сценарий.
- Контрольные примеры.
- XSL файл.

Пример данных тестового сценария для физического лица:

```
Наименование тестового сценария: Сценарий для физ. лица
Псевдоним и пространство имён тестового сценария: ns1= urn://emulator-test/1.0.0
Выражение XPath, идентифицирующее тестовый сценарий: //ns1:PhysicalPersonINN
```

Пример данных тестового сценария для юридического лица:

```
Наименование тестового сценария: Сценарий для юр. лица
Псевдоним и пространство имён тестового сценария: ns1= urn://emulator-test/1.0.0
Выражение XPath, идентифицирующее тестовый сценарий: //ns1:LegalPersonINN
```

Для одного тестового сценария может быть указано несколько псевдонимов и соответствующих им пространств имён, разделённых точкой с запятой.

Пример XSL файла для физического лица:

```
<?xml version="1.0"?>
<xsl:stylesheet
               xmlns:xsl="http://www.w3.org/1999/XSL/Transform"
               xmlns:xs="http://www.w3.org/2001/XMLSchema" version="2.0">
   <xsl:template match="/">
      <Response xmlns=" urn://emulator-test/1.0.0">
         <PhysicalPersonResponse>Ответ по запросу для ф.л</PhysicalPersonResponse>
      </Response>
   </xsl:template>
</xsl:stylesheet>
```

Пример XSL файла для юридического лица:

```
<?xml version="1.0"?>
<xsl:stylesheet
               xmlns:xsl="http://www.w3.org/1999/XSL/Transform"
               xmlns:xs="http://www.w3.org/2001/XMLSchema" version="2.0">
   <xsl:template match="/">
      <Response xmlns=" urn://emulator-test/1.0.0">
         <LegalPersonResponse>Ответ по запросу для ю.л</LegalPersonResponse>
      </Response>
   </xsl:template>
</xsl:stylesheet>
```

11.6.7.4 Контрольные примеры

Контрольный пример представляет собой совокупность пространства имён и выражения XPath.

Контрольные примеры предназначены для выполнения проверки значений обязательных элементов запроса.

Каждый контрольный пример относится к одному тестовому сценарию.

Для каждого контрольного примера Поставщик должен разработать и передать в заявке на регистрацию ВС в СМЭВ:

- Псевдоним и соответствующее ему пространство имён контрольного примера.
- Выражения XPath для выполнения контрольного примера.

Для одного контрольного примера может быть указано несколько псевдонимов и соответствующих им пространств имён, разделённых точкой с запятой.

На основании выполнения контрольных примеров принимается решение об успешности выполнения текущего тестового сценария и необходимости формирования ответа.

Примеры данных контрольного примера для физического лица:

```
Псевдоним и пространство имён контрольного примера: ns1= urn://emulator-test/1.0.0
Выражение XPath контрольного примера: //ns1: PhysicalPersonINN='123456789'
```

```
Псевдоним и пространство имён контрольного примера: ns1= urn://emulator-test/1.0.0
Выражение XPath контрольного примера: //ns1: Surname='Иванов'
```

Примеры данных контрольного примера для юридического лица:

```
Псевдоним и пространство имён контрольного примера: ns1= urn://emulator-test/1.0.0
Выражение XPath контрольного примера: //ns1: LegalPersonINN='987654321'
```

```
Псевдоним и пространство имён контрольного примера: ns1= urn://emulator-test/1.0.0
Выражение XPath контрольного примера: //ns1: LegalCompanyName='ООО Ромашка'
```

11.6.7.5 Правила составления выражений XPath

Выражения XPath должны составляться согласно рекомендаций W3C к XML Path Language (XPath) версии 1.0, представленным по адресу http://www.w3.org/TR/xpath/.

11.6.7.6 Правила составления XSL-файла ответа

Формируемый Эмулятором файл ответа должен отвечать требованиям, изложенным в разделе Требования к XML-файлам текущего документа.

11.6.7.7 Описание процесса работы Эмулятора

Процесс работы Эмулятора состоит из последовательности действий:

1. После получении запроса из СМЭВ Эмулятор определяет ВС, к которому относится поступивший запрос.

2. Затем Эмулятор по выражениям XPath тестовых сценариев определяет требуемый сценарий.
3. Затем Эмулятор выполняет все контрольные примеры для выбранного тестового сценария. При этом выполняется применение выражений XPath контрольных примеров к запросу.
4. В случае успешного выполнения всех контрольных примеров, Эмулятор формирует ответ путём XSLT-преобразования запроса на основании XSL-файла, используемого для данного тестового сценария.
5. В случае неуспешного выполнения хотя бы одного контрольного примера, Эмулятор возвращает сообщение об ошибке.
6. Эмулятор отправляет ответ в СМЭВ.